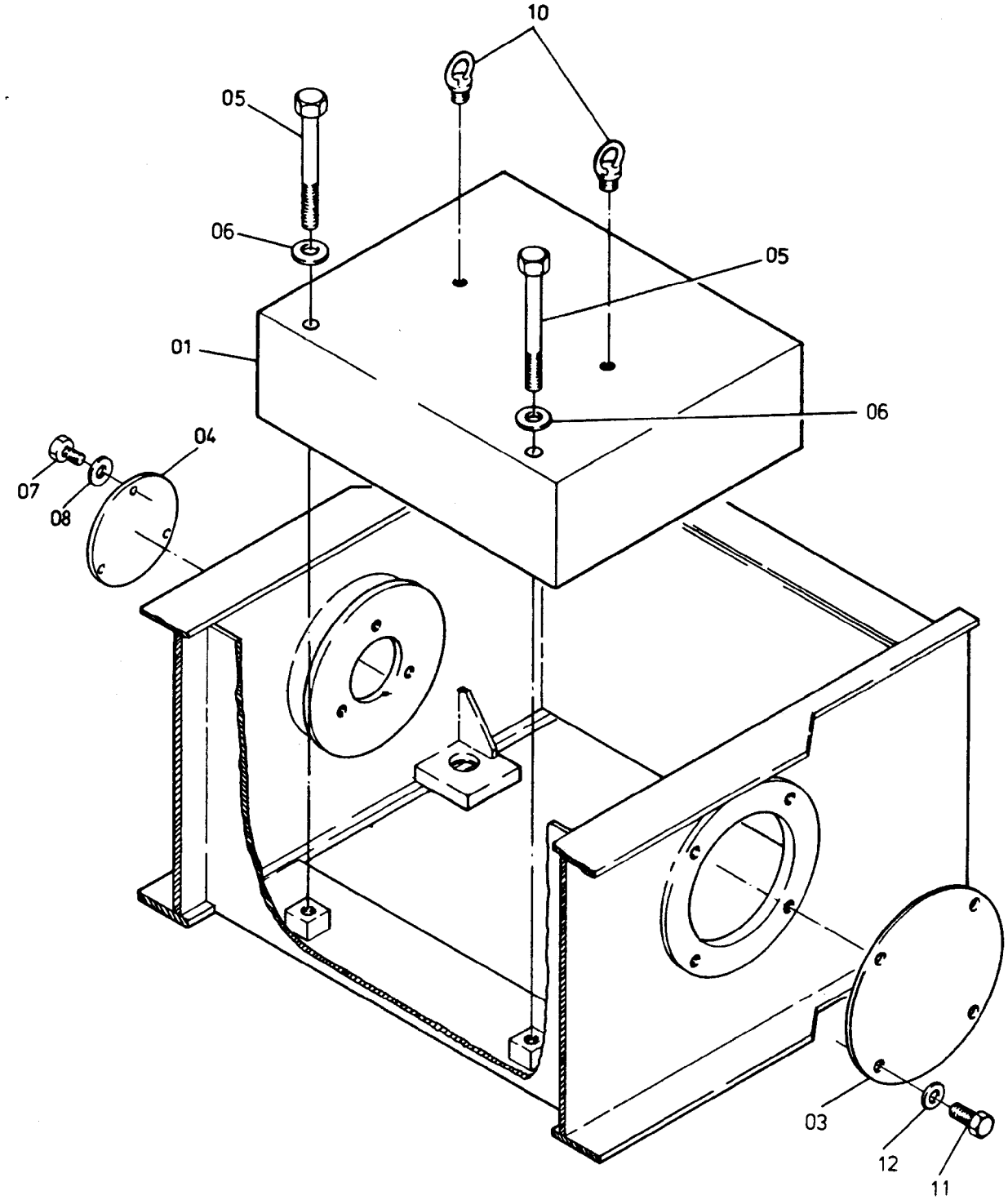

124-1021

Bild-Nr Fig Fig Fig Fig Bild nr	ET-Nr Part-No No. de Piece No. de Pieza No. del Pezzo Detalj nr	Stückzahl Qty Qte Ctd Qta Antal	Gegenstand Description Designation Descripcion Designazione Benaemning	
01	336 771 40	1	Zusatzgegengewicht	Auxiliary counterweight
03	318 330 40	1	Deckel, links ø 400	Cover, l.h.
04	318 334 40	1	Deckel, rechts ø 230	Cover, r.h.
05	308 399 99	2	Schraube	Bolt
06	340 471 99	2	Scheibe ø 25	Washer
07	307 323 99	6	Schraube	Bolt
08	343 110 99	6	Federring	Lock washer
10	313 505 99	2	Ringschraube	Eyebolt
11	307 842 99	4	Schraube	Bolt
12	-	4	Federring	Lock washer
			Die Gruppe entfällt beim Einbau eines 2. Hubwerkes.	**This group is not used for mounting of 2nd. hoist gear.**