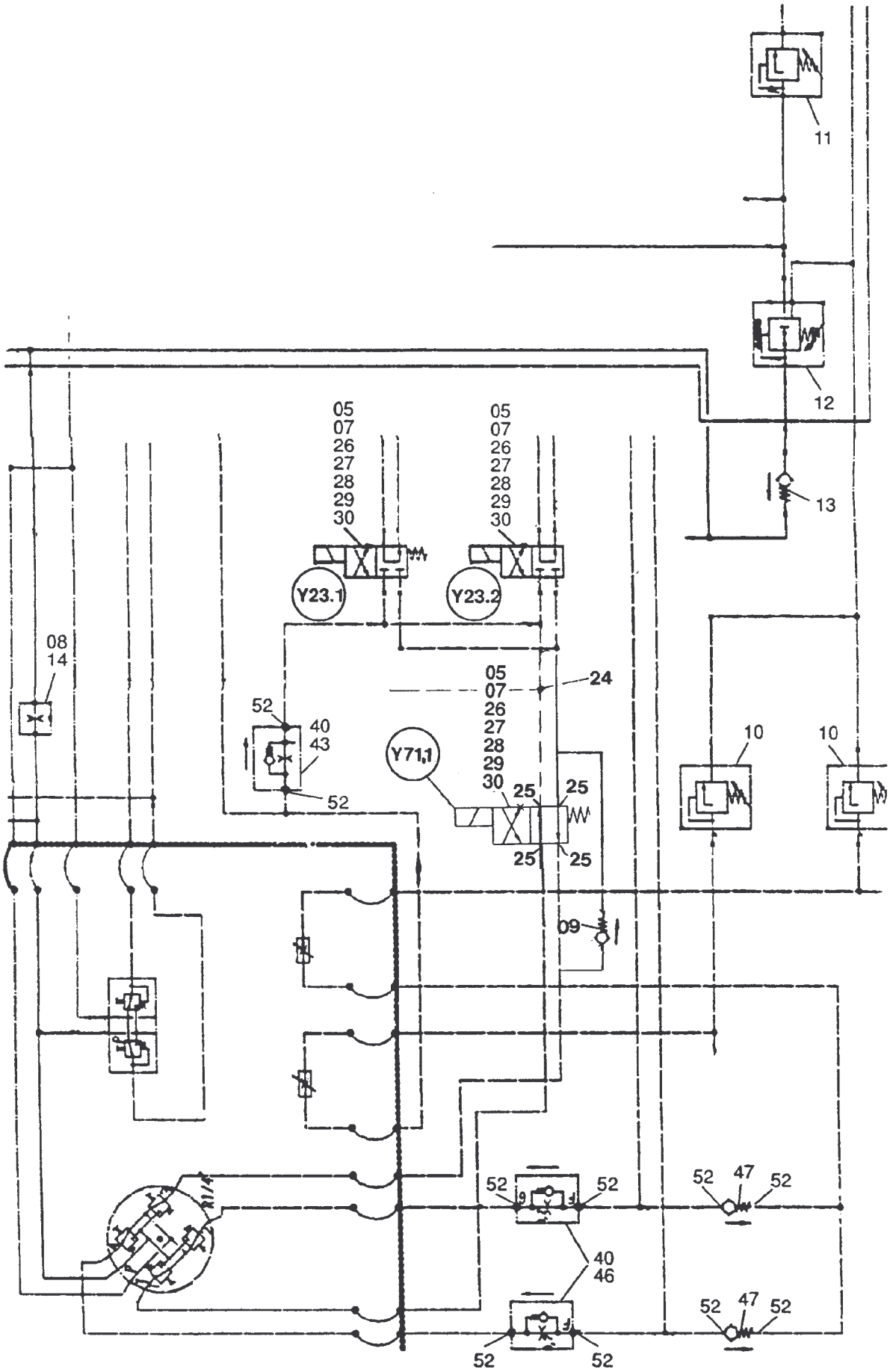

124-1870c

5. September 2013

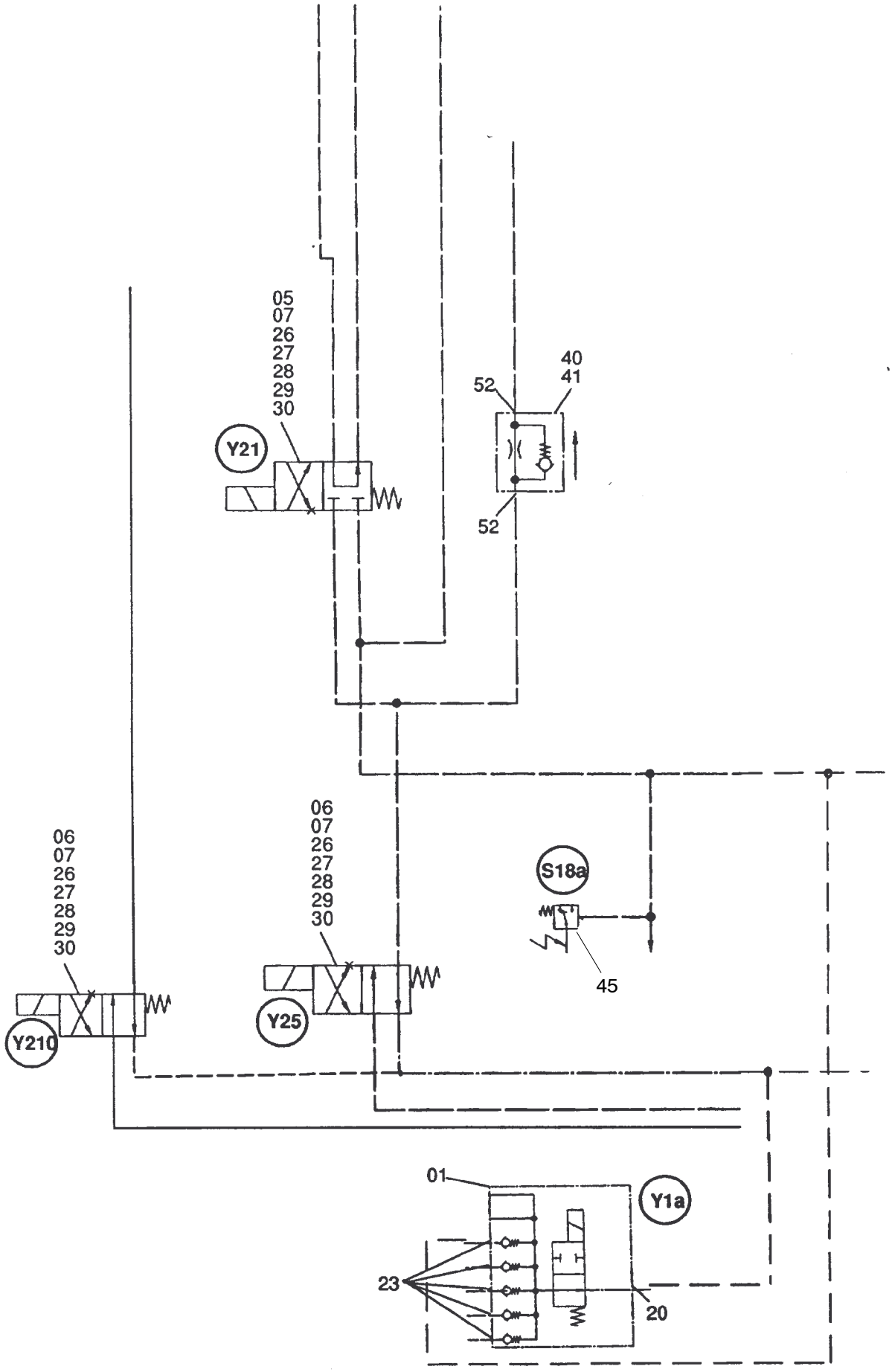

124-1870c

5. September 2013

Bild-Nr Fig Fig Fig Fig Bild nr	ET-Nr Part-No No. de Piece No. de Pieza No. del Pezzo Detalj nr	Stückzahl Qty Qte Ctd Qta Antal	Gegenstand Description Designation Descripcion Designazione Benaemning	
01	-	1	Abschaltventil s. EL-Blatt 90-3146	Shut down valve see page 90-3146
05	226 956 40	4	Magnetventil	Solenoid valve
06	226 959 40	2	Magnetventil	Solenoid valve
07	176 223 40	6	Grundplatte	Base plate
08	454 131 40	2	Düse	Nozzle
09	371 493 99	1	Rückschlagventil	Non-return valve
10	348 961 40	2	Druckbegrenzungsventil	Pressure relief valve
11	356 193 40	1	Druckbegrenzungsventil	Pressure relief valve
12	414 776 40	1	Druckregelventil	Pressure control valve
13	226 475 40	1	Sperrventil	Non-return valve
14	419 288 40	2	Düsenträger	Nozzle holder
15	371 452 99	4	Verschraubung	Union
20	370 314 99	2	Verschraubung	Union
23	502 059 98	7	Stutzen	Socket
24	373 747 99	6	Verschraubung	Union
25	551 349 40	4	Stutzen	Socket
26	319 174 99	24	Schraube	Bolt
27	343 852 99	24	Federring	Lock washer
28	307 596 99	24	Schraube	Bolt
29	332 110 99	24	Mutter	Nut
30	346 499 99	24	Federring	Lock washer
31	501 982 98	2	Schelle	Clamp
40	515 901 40	4	Drosselrückschlagventil	Throttle check valve
41	515 003 40	1	Düse	Nozzle
43	515 002 40	1	Düse	Nozzle
45	634 278 40	1	Druckschalter mit Kabel 6m lg.	Pressure switch with cable
46	490 999 40	2	Düse	Nozzle
47	440 072 40	2	Rückschlagventil	Non-return valve
52	370 312 99	14	Verschraubung	Union
60	004 398 98	2	Messkupplung	Test coupling
			weitere Rohrverschraubungen s. EL-Blatt 90-9998, Anhang	further unions see page 90-9998, annex
			Rohre s. EL-Blatt 90-9959, Anhang	Pipes see page 90-9959, annex
			Rohrschellen s. EL-Blatt 90-9995, Anhang	Pipe clamps see page 90-9995, annex