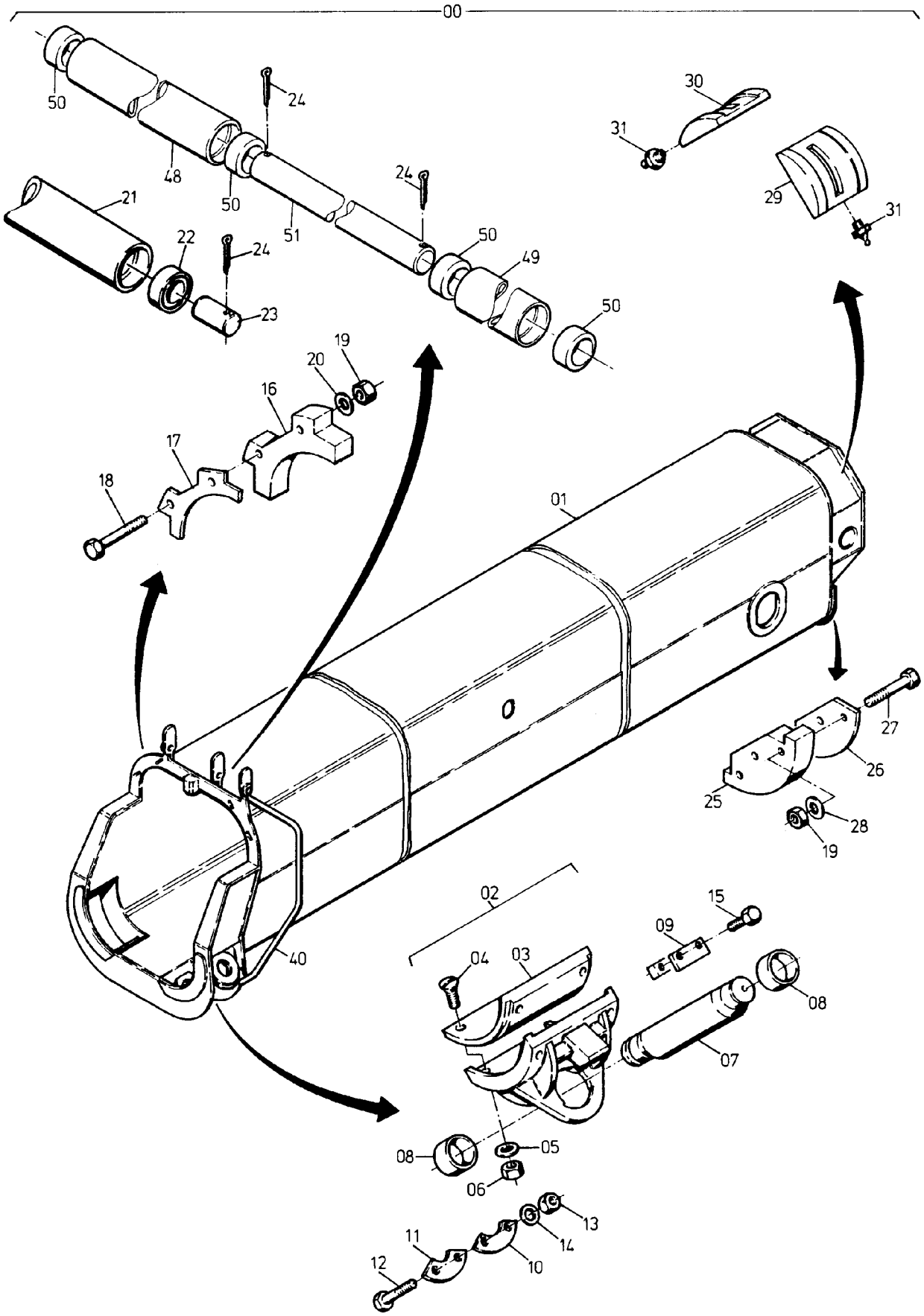
00
50
24
48
50
51
24
50
49
50
21
22
24
23
30
31
29
31
19
20
16
17
18
01
27
26
25
28
19
02
15
09
04
03
08
07
40
08
05
06
13
14
11
10
12

124-6032c

Bild-Nr Fig Fig Fig Fig Bild nr	ET-Nr Part-No No. de Piece No. de Pieza No. del Pezzo Detalj nr	Stückzahl Qty Qte Ctd Qta Antal	Gegenstand Description Designation Descripcion Designazione Benaemning	
00	469 312 40	1	III. Innenkasten, kpl.	III. Inner case assy.
01	468 940 40	1	III. Innenkasten (SK)	III. Inner case
02	468 365 40	2	Gleitschuh, unten kpl. einschl. Bild-Nr. 03-06	Guide shoe, below assy. incl. fig-nos: 03-06
03	468 374 40	2	Gleitstück (anpassen)	Slider (to be adapted)
04	321 231 99	8	Schraube	Bolt
05	003 121 98	8	Schraubensicherung	Bolt lock
06	332 111 99	4	Mutter	Nut
07	468 959 40	2	Achse	Axle
08	468 960 40	4	Buchse mit S=80mm	Bushing with S=80mm
08	511 159 40	4	Buchse mit S=82mm ab 37 125	Bushing with S=82mm from 37 125
09	311 367 40	2	Halter	Retainer
10	468 958 40	2	Distanzblech	Spacer
11	468 957 40	2	Achshalter	Axle retainer
12	508 814 98	4	Schraube	Bolt
13	332 334 99	4	Mutter	Nut
14	504 271 98	4	Federring	Lock washer
15	307 750 99	4	Schraube	Bolt
16	468 949 40	2	Gleitstück (anpassen)	Slider (to be adapted)
17	468 948 40	2	Halter	Retainer
18	500 195 98	4	Schraube	Bolt
19	332 226 99	4	Mutter	Nut
20	347 684 40	4	Scheibe	Washer
21	468 954 40	1	Rohrstück	Pipe
22	504 770 98	2	Pendelrollenlager	Self-aligning bearing
23	408 644 40	2	Bolzen	Pin
24	342 107 99	2	Splint	Cotter pin
25	469 313 40	2	Gleitstück (anpassen)	Slider (to be adapted)
26	469 314 40	2	Distanzblech	Spacer
27	502 210 98	6	Schraube	Bolt
29	468 353 40	1	Gleitschuh, links	Guide shoe, l.h.
30	468 352 40	1	Gleitschuh, rechts	Guide shoe, r.h.
31	350 562 99	2	Schmiernippel	Grease nipple
40	484 401 40	1	Haltebügel	Retainer
			Geteilte Rohrwalze ab 37 125	**Twin roller from 37 125**
48	496 894 40	1	Rohr	Barrel
49	496 892 40	1	Rohr	Barrel
50	495 441 40	4	Buchse	Bushing
51	496 893 40	1	Stange	Rod