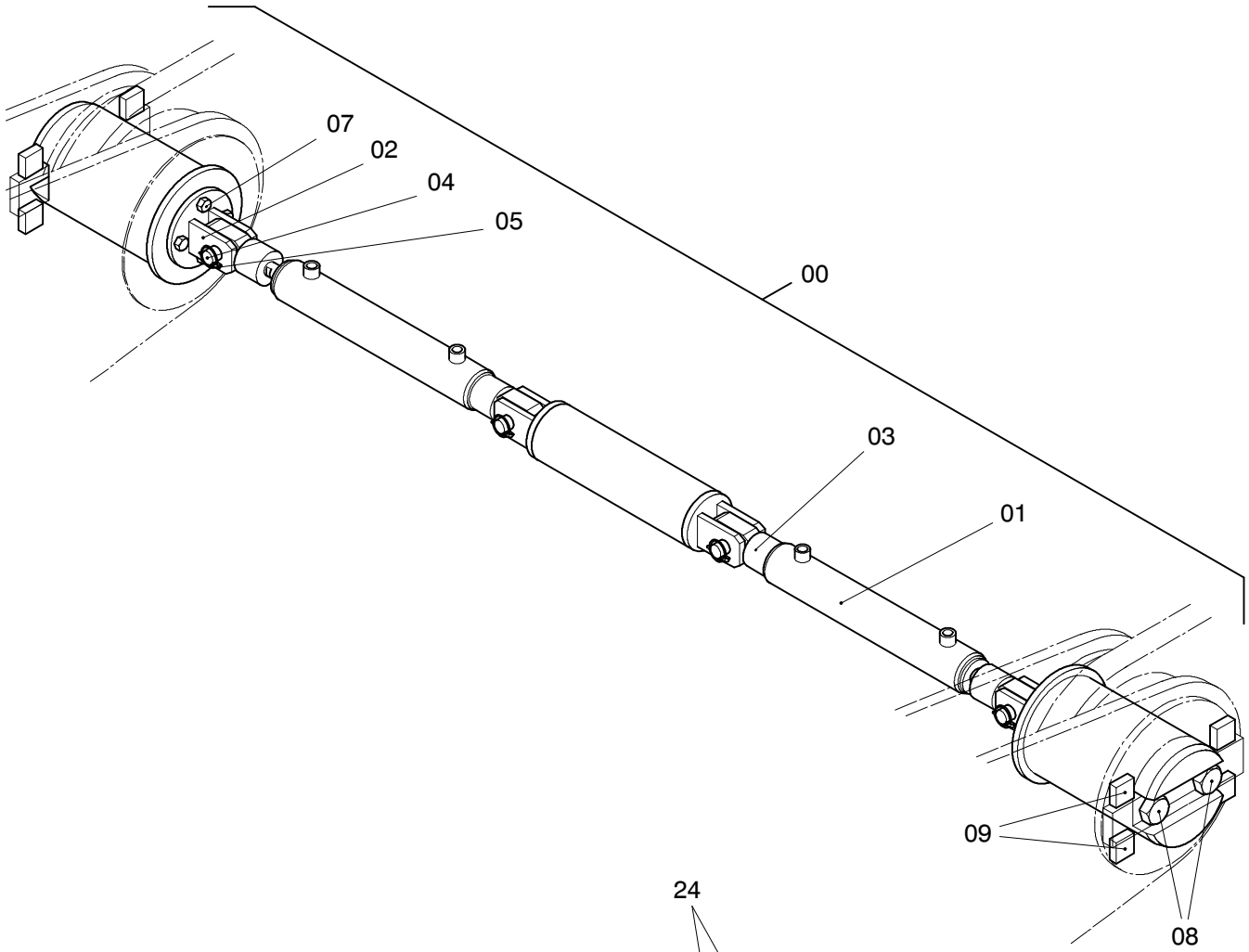

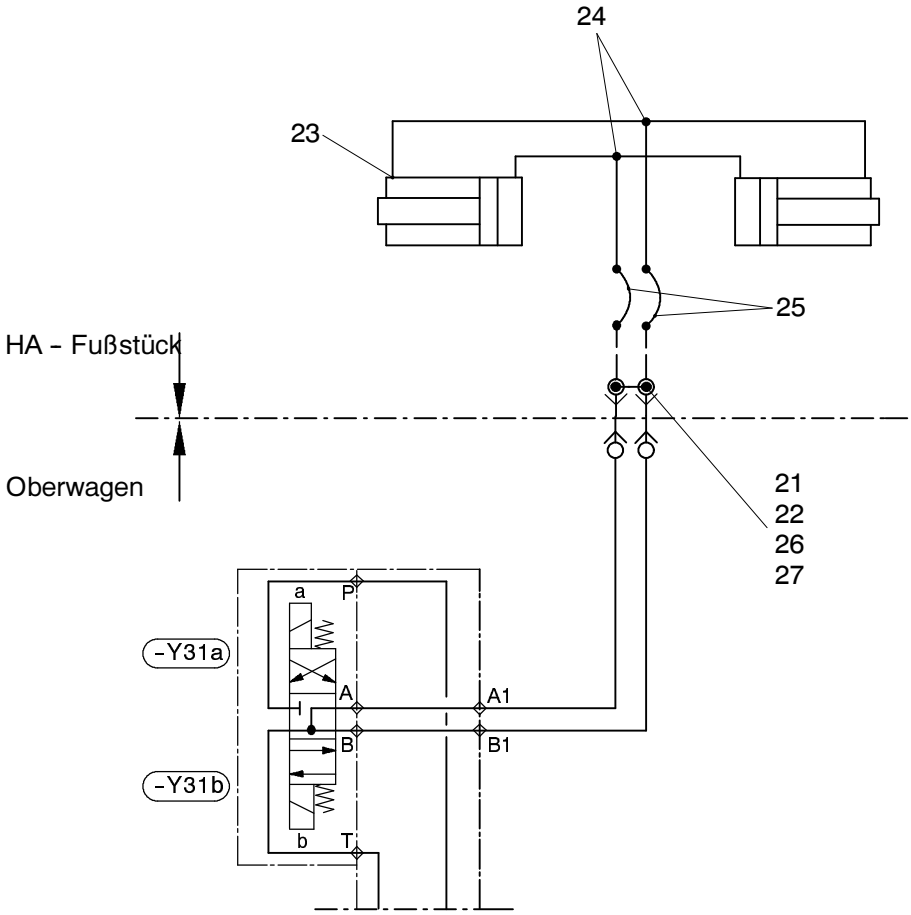

157-1170

Seite/Page 1 / 2

09.09.1996

Bild-Nr Fig Fig Fig Fig Bild nr	ET-Nr Part-No No. de Piece No. de Pieza No. del Pezzo Detalj nr	Stückzahl Qty Qte Ctd Qta Antal	Gegenstand Description Designation Descripcion Designazione Benaemning	
00	629 269 40	1	Hydr. Verbolzung, kpl.	Hydr. pin locking assy.
01	604 677 40	2	Lenkzylinder	Steering cylinder
02	629 272 40	2	Auge	Eye
03	629 274 40	4	Öse	Eye
04	537 699 40	4	Bolzen	Pin
05	511 617 98	4	Klappstecker	Fore lock
07	307 822 99	8	Schraube	Bolt
08	307 603 99	4	Schraube	Bolt
09	335 627 40	8	Blech	Plate
21	567 072 40	2	Kupplungsstecker NW 10	Coupler plug
22	551 589 40	2	Verschlußschraube	Plug
23	592 135 40	4	Stutzen	Socket
24	551 380 40	2	Stutzen	Socket
25	369 309 40	2	Schlauchleitung 1SN10x11200	Hose assy.
26	371 274 99	8	Überwurfmutter	Union nut
27	371 241 99	8	Schneidring	Olive

Hydr. Verbolzung / HA-Fußstück
Hydr. Pin Locking / Main Boom Foot Section

157-1170

09.09.1996