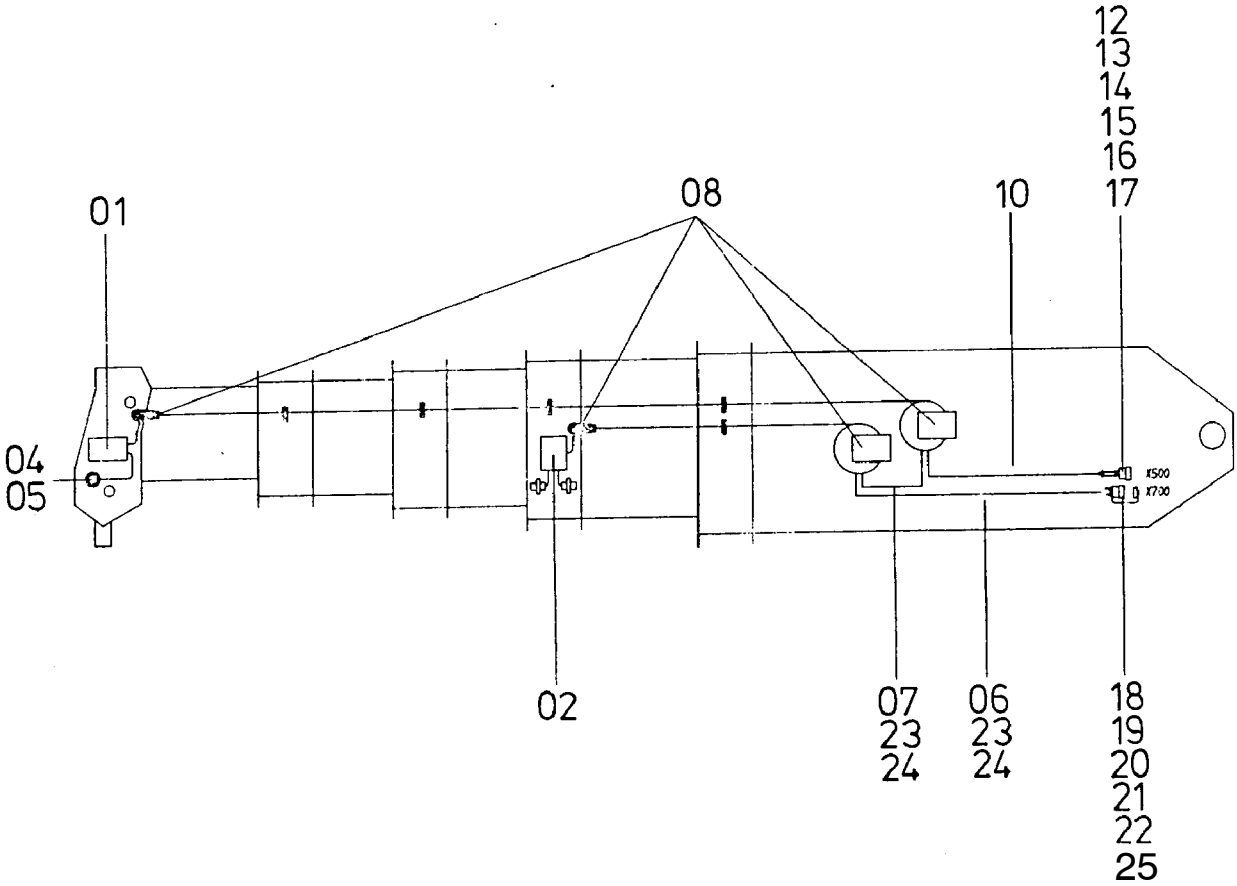

173-2118

22. November 2016

Bild-Nr Fig Fig Fig Fig Bild nr	ET-Nr Part-No No. de Piece No. de Pieza No. del Pezzo Detalj nr	Stückzahl Qty Qte Ctd Qta Antal	Gegenstand Description Designation Descripcion Designazione Benaemning	
01	-	1	Verteilerkasten, kpl. s. EL-Blatt 173-2120	Distribution box assy. see page 173-2120
02	-	1	Verteilerkasten, kpl. s. EL-Blatt 173-2121	Distribution box assy. see page 173-2121
04	058 332 40	2	Positionsleuchte	Position light
05	507 372 99	2	Glühlampe	Bulb
06	*	nB	Kabel L=16 000 mm	Cable
07	*	nB	Kabel L=1000 mm	Cable
08	-	1	Kabeltrommel s. EL-Blatt 173-2140	Cable drum see page 173-2140
09	*	nB	Kabel L=2000 mm	Cable
10	*	nB	Kabel L=14 000 mm	Cable
-	528 716 40	1	Kabel Druckaufnehmer	Cable pressure contact
12	551 324 40	1	Stiftgehäuse	Pin type socket
13	551 330 40	1	Adapter	Adapter
14	576 253 40	1	Überwurfmutter	Union nut
15	576 254 40	1	Dichtring	Seal
16	576 255 40	-	Wellrohr L=200 mm	Pipe
17	576 289 40	1	Muffe	Sleeve
18	355 708 40	1	Stecker	Plug
19	145 764 40	1	Staubkappe	Dust cap
20	360 682 40	1	Adapter	Adapter
21	003 563 98	1	O-Ring	O-ring
22	270 251 40	1	Kabelverschraubung	Cable union
23	056 290 40	20	Kabelband	Cable strap
24	056 292 40	20	Kabelband	Cable strap
25	551 327 40	10	Stiftkontakt	Plug insert
			* Meterware, bei Bestellung Länge angeben	* Bulk ware, state length required
*	323 963 40	-	Kabel zu Bild-Nr. 06 + 07	Cable to fig-nos. 06 + 07
*	369 198 40	-	Kabel zu Bild-Nr. 09	Cable to fig-no. 09
*	369 538 40	-	Kabel zu Bild-Nr. 10	Cable to fig-no. 10