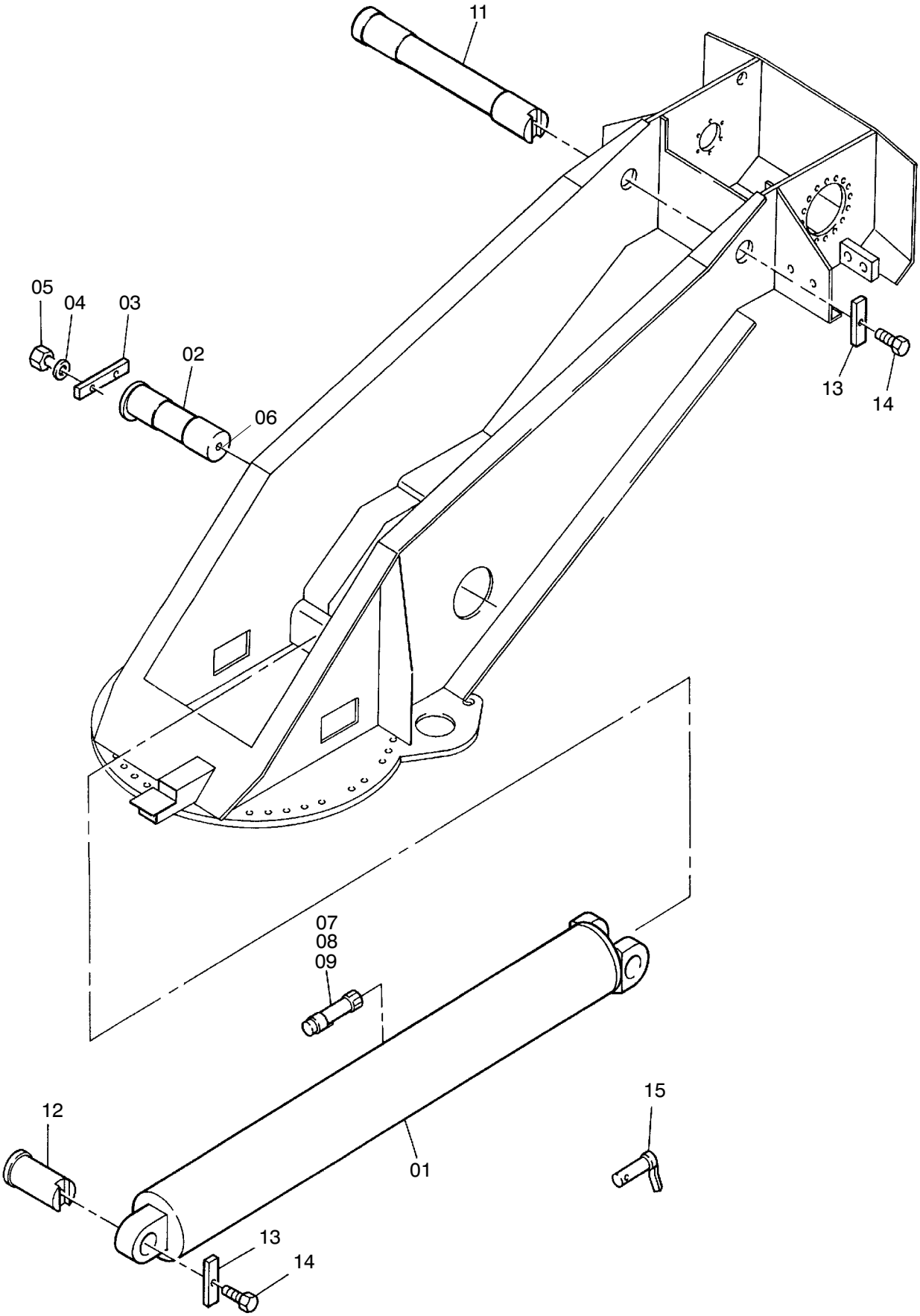

175-1016

14.12.2001

Bild-Nr Fig Fig Fig Fig Bild nr	ET-Nr Part-No No. de Piece No. de Pieza No. del Pezzo Detalj nr	Stückzahl Qty Qte Ctd Qta Antal	Gegenstand Description Designation Descripcion Designazione Benaemning	
01	630 950 40	1	Wippzylinder EL-Blatt: 175-5300a, etc.	Luffing cylinder see page: 175-5300a, etc.
02	587 982 40	1	Fußbolzen	Basic pin
03	587 983 40	1	Halter	Retainer
04	510 495 98	2	Scheibe	Washer
05	509 834 98	2	Schraube	Bolt
06	490 054 40	2	Stopfen	Plug
07	670 389 40	1	Kabel Druckaufnehmer	Cable pressure contact
08	655 338 40	1	Druckaufnehmer	Pressure contact
09	411 958 12	1	Dichtkantenring	Seal ring
11	587 973 40	1	Bolzen	Pin
12	587 972 40	1	Bolzen	Pin
13	528 555 40	2	Halter	Retainer
14	509 836 98	2	Schraube	Bolt
15	551 637 40	1	Sicherungsbolzen, kpl.	Lock pin

Einbau Wippzylinder Arbeitsbereichbegrenzung
Mounting Luffing Cylinder Opertion Range Limits

175-1016