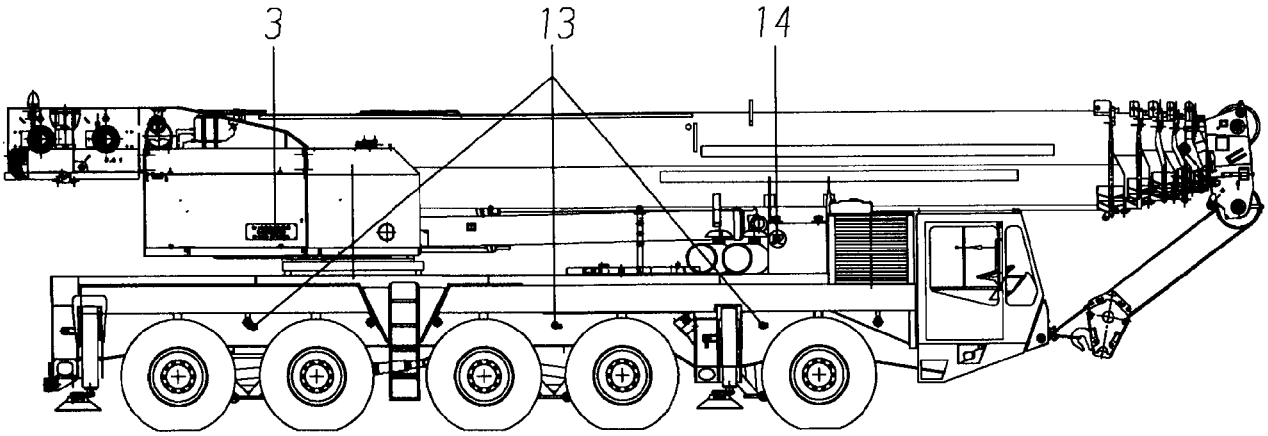

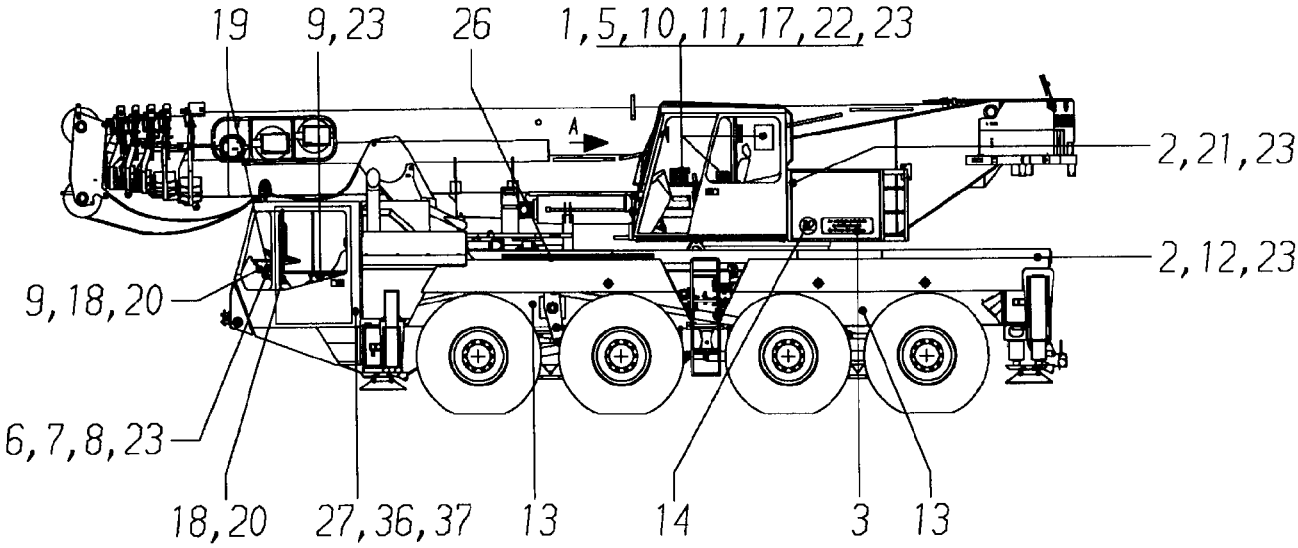

Ansicht A:

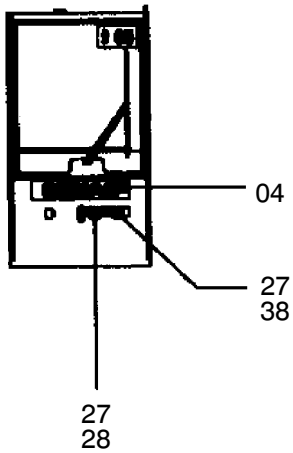

176-0070-2

08.02.2000

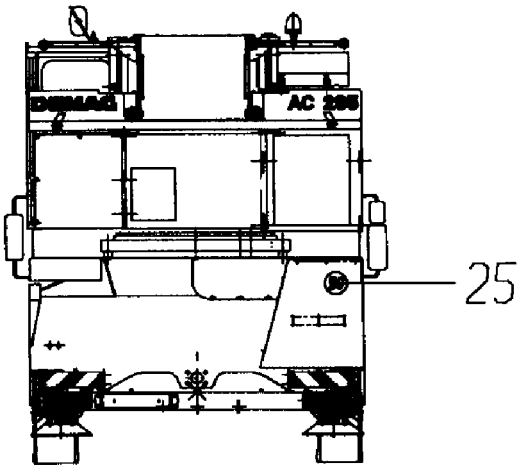
DEMAG
AC 205
25

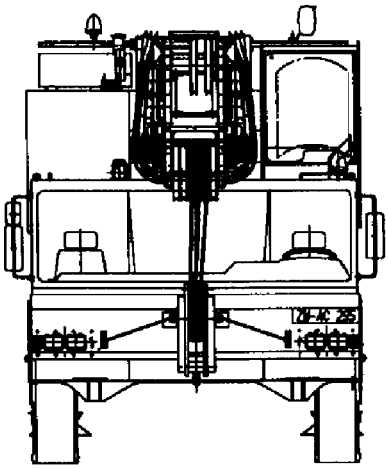

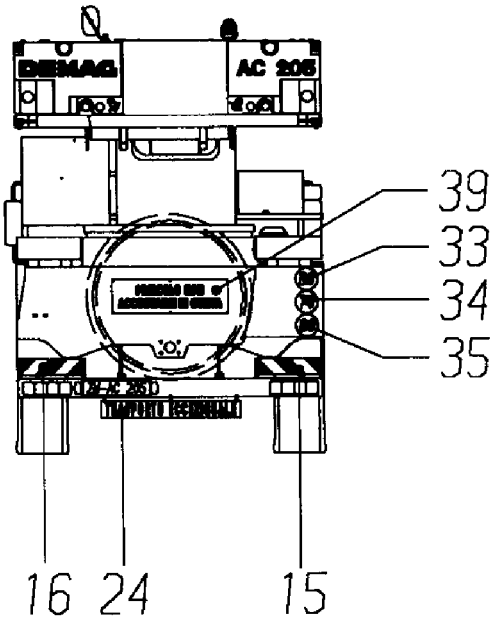
DEMAG
AC 205
39
33
34
35
16
24
15

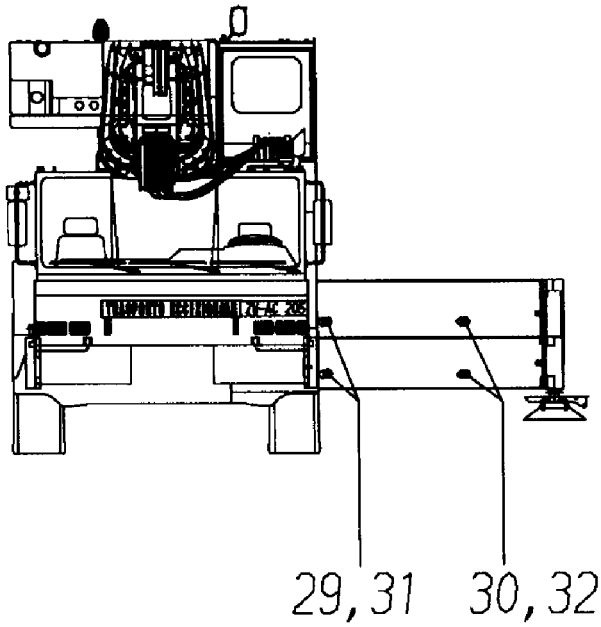
29, 31
30, 32

Bild-Nr Fig Fig Fig Fig Bild nr	ET-Nr Part-No No. de Piece No. de Pieza No. del Pezzo Detalj nr	Stückzahl Qty Qte Ctd Qta Antal	Gegenstand Description Designation Descripcion Designazione Benaemning	
			Standardbeschilderung, Italien	**Standard labelling, Italy**
02	529 011 40	2	Schild ”Diesel”	Label ”Diesel”
03	001 227 98	2	Warnschild	Warning label
04	003 583 98	1	Schild ”Demag”	Label ”Demag”
05	512 216 40	1	Klebeschild	Decal
09	529 015 40	1	Schild ”Motor Stop”	Label ”engine stop”
10	591 958 40	1	Schild ”Ausfahr-zustand AC 205”	Label ”extending condition AC 205”
10	588 692 40	1	Schild ”Ausfahr-zustand AC 395”	Label ”extending condition AC 395”
11	529 017 40	1	Schild ”Oberwagen-Dreh-freigabe”	Label ”superstructure slewing release”
12	529 018 40	1	Schild ”Hydrauliköl”	Label ”hydraulic oil”
18	529 772 40	1	Schild ”Wabco GB”	Label ”Wabco”
19	612 105 40	1	Schilder für Manometer-anzeige AC 205	Label ”pressure gauge indication AC 205”
20	546 193 40	1	Warnschild ”max. zul. Dreh-zahl”	Warning label ”max. admissible rpm”
21	612 280 40	1	Schild ”Öl-Drehwerksbremse”	Label ”oil slew gear brake”
23	586 022 40	1	Beschilderungssatz I	Label set
24	586 023 40	2	Schild ”Schwertransport”	Label ”heavy transport”
26	604 203 40	2	Reflexfolie, orange	Reflector tape, orange
39	589 625 40	1	Schild ”Heck schwenkt aus”	Label ”tail swings out”