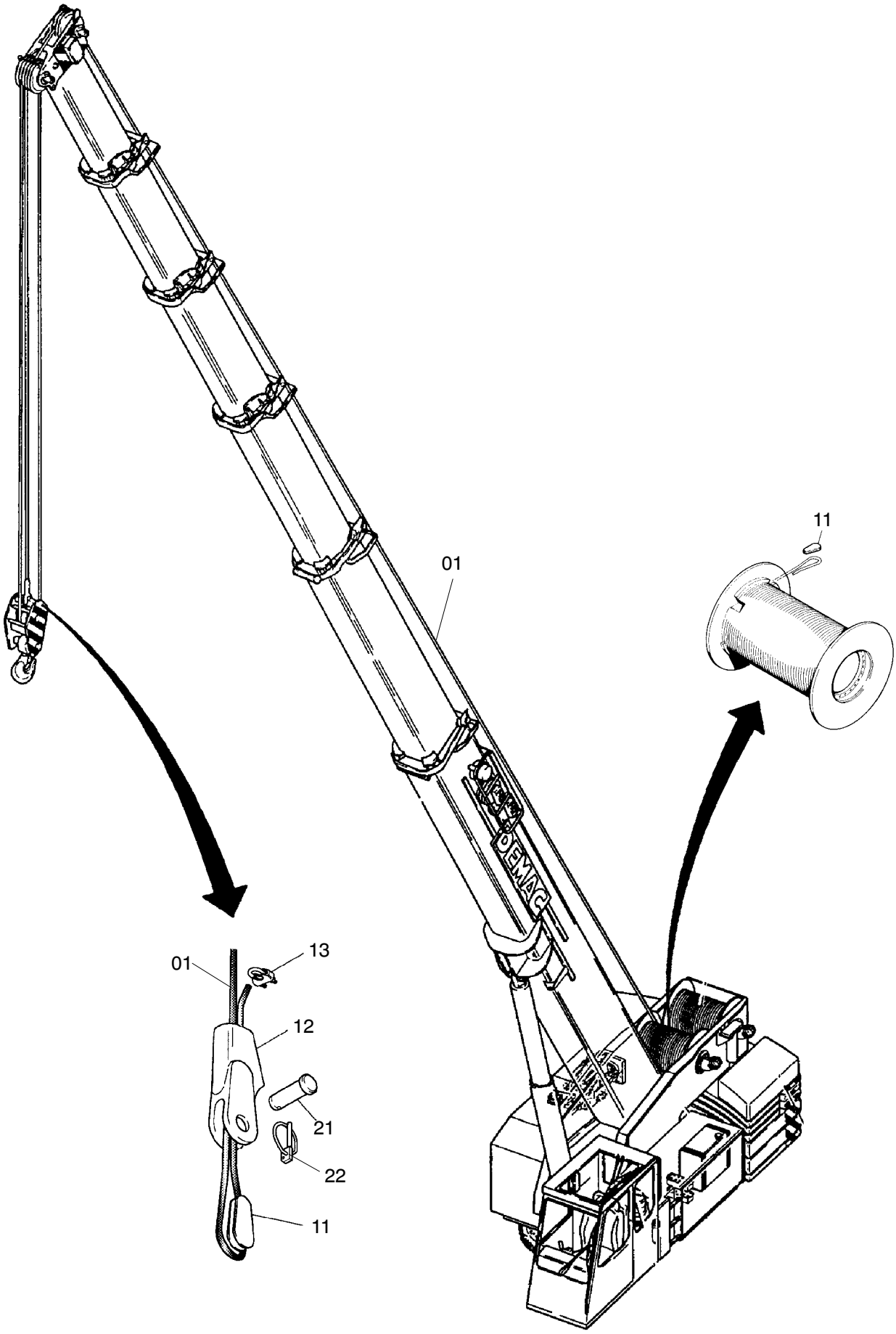

176-6002

09.08.1995

Bild-Nr Fig Fig Fig Fig Bild nr	ET-Nr Part-No No. de Piece No. de Pieza No. del Pezzo Detalj nr	Stückzahl Qty Qte Ctd Qta Antal	Gegenstand Description Designation Descripcion Designazione Benaemning	
01	612 963 40	1	Hubseil	Rope
11	930 298 44	2	Seilkeil	Rope key
12	930 317 44	1	Seilschloß	Rope socket
13	111 267 99	1	Seilklemme	Cable clamp
21	612 231 40	1	Bolzen	Pin
22	551 052 40	1	Sicherheitsklappstecker	Fore lock

Beseilung
Rope equipment

176-6002

09.08.1995