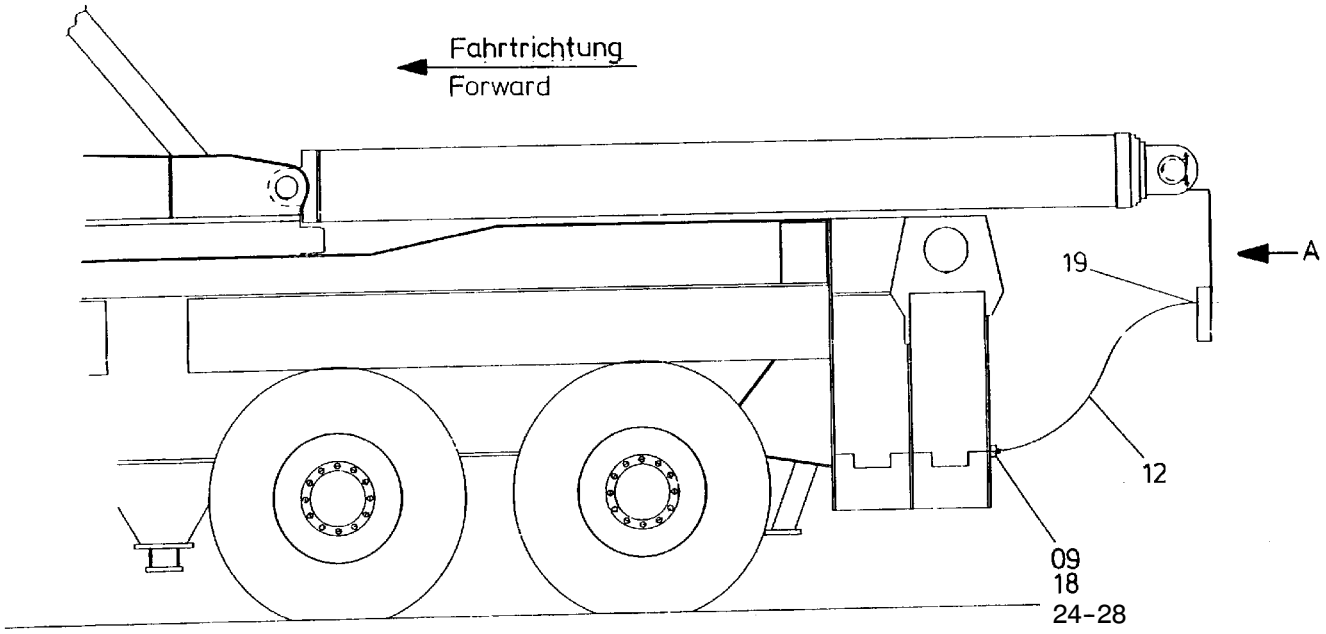

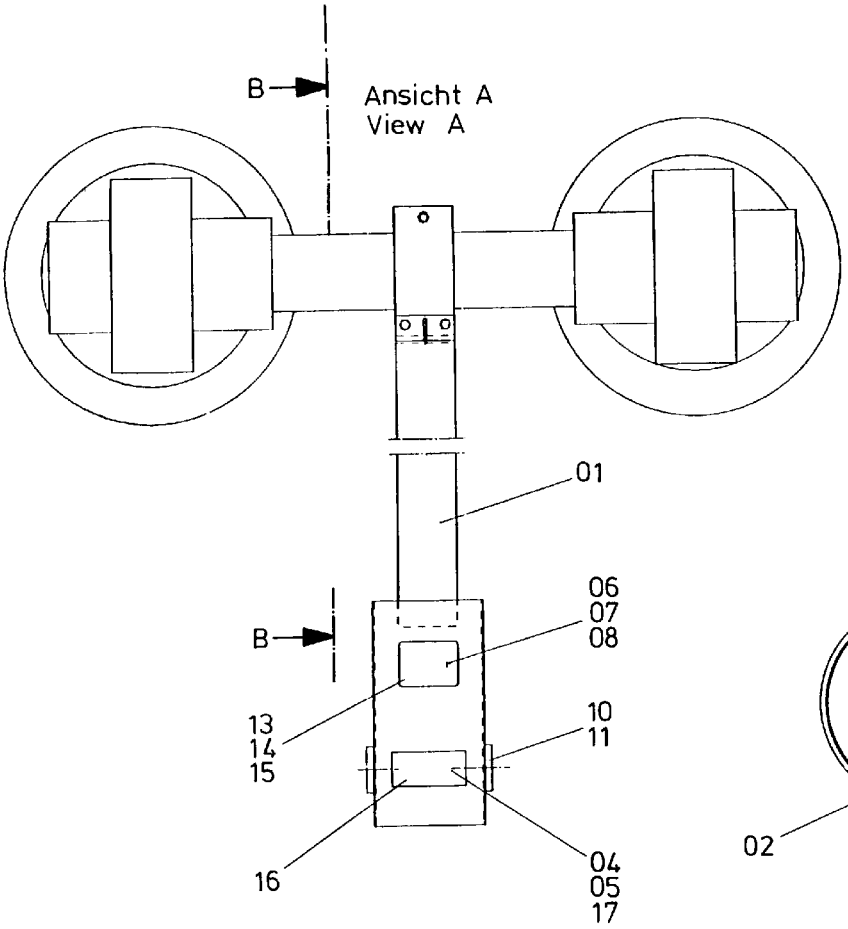

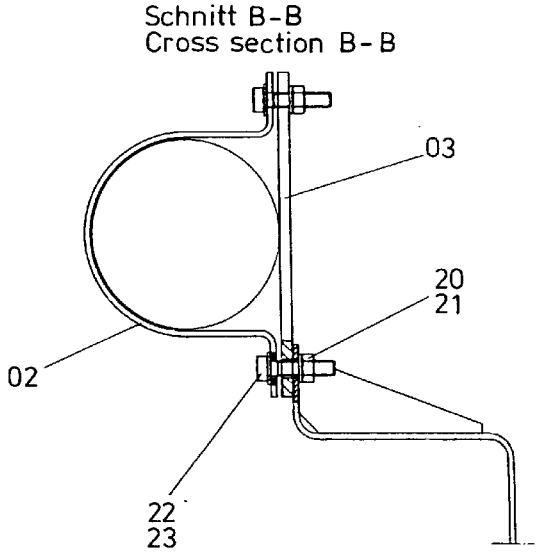

179-2199a

02.02.1998

Bild-Nr Fig Fig Fig Fig Bild nr	ET-Nr Part-No No. de Piece No. de Pieza No. del Pezzo Detalj nr	Stückzahl Qty Qte Ctd Qta Antal	Gegenstand Description Designation Descripcion Designazione Benaemning	
01	326 255 40	1	Halter kpl.	Retainer assy.
02	580 729 40	1	Schelle	Clamp
03	580 730 40	1	Halter	Retainer
04	332 206 99	2	Mutter	Nut
05	343 106 99	2	Federring	Lock washer
06	318 991 99	3	Zyl.-Schraube	Screw
07	332 202 99	3	Mutter	Nut
08	343 104 99	3	Federring	Lock washer
09	047 250 40	1	Stecker, 7pol.	Plug, 7pol.
10	182 133 40	2	Rückstrahler, orange	Rear reflector, orange
11	343 105 99	2	Federring	Lock washer
12	369 198 40	1	Kabel 3m lang	Cable 3m long
13	180 897 40	1	Leuchte	Light
14	507 374 99	1	Lampe 21W	Lamp
15	507 377 99	1	Lampe 4W	Lamp
16	180 859 40	1	Rückstrahler, rot	Rear reflector, red
17	321 014 99	2	Zyl.-Schraube	Screw
18	604 893 40	1	Stiftträger	Pin carrier
19	349 160 99	1	Schelle	Clamp
20	346 510 99	3	Federring	Lock washer
21	332 332 99	3	Mutter	Nut
22	307 757 99	3	Skt.-Schraube	Bolt
23	340 465 99	3	Scheibe	Washer
24	592 021 40	4	Stiftkontakt	Pin contact
25	592 943 40	1	Buchsenkontakt	Female contact
26	145 763 40	1	Verschlußkappe	Tube pole cap
27	510 484 98	1	Schraube	Screw
28	323 688 40	1	Tülle	Ppout

Positionslampe
Positions Light

179-2199a