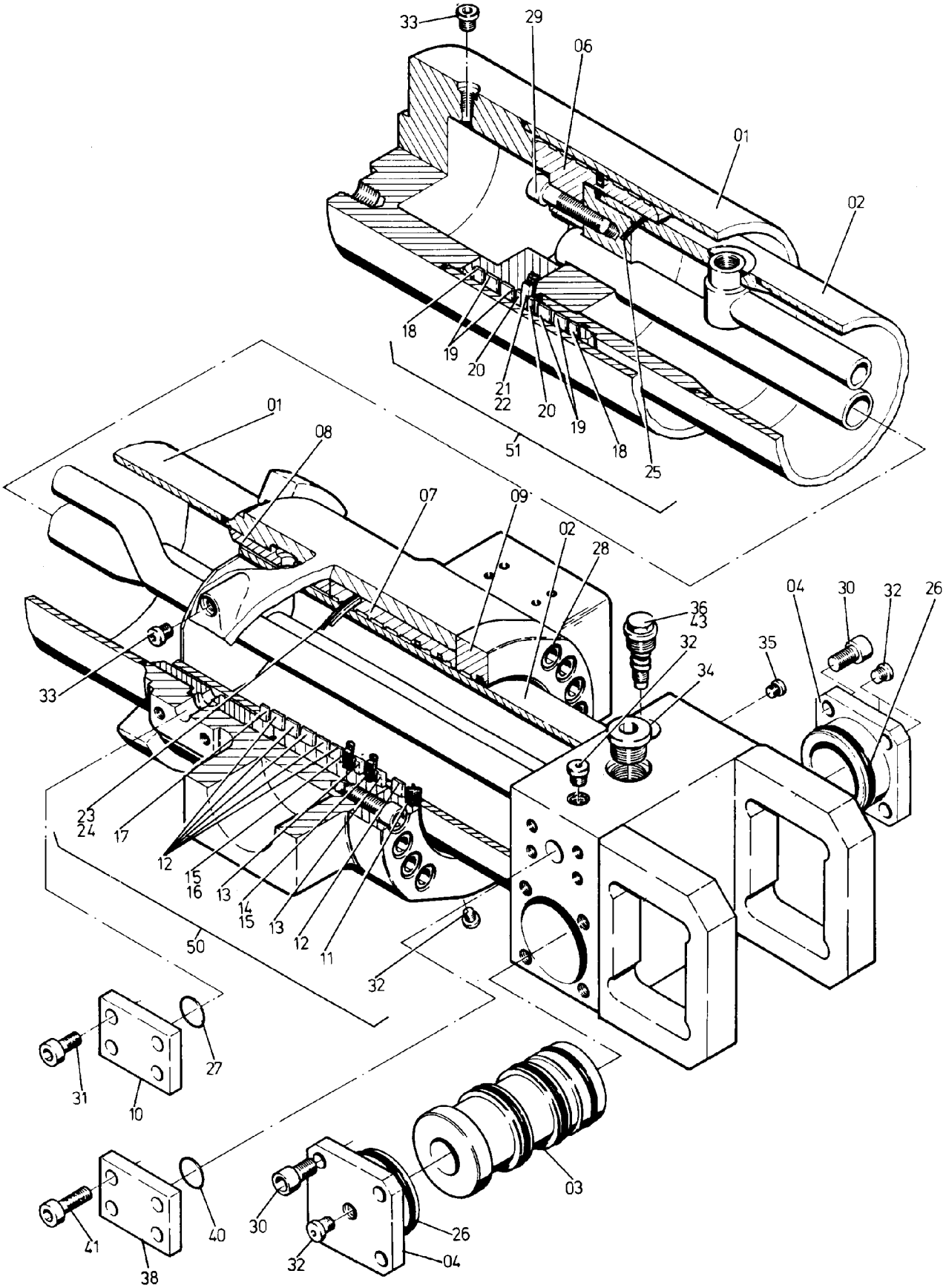

188-6041a

09.08.1995

Bild-Nr Fig Fig Fig Fig Bild nr	ET-Nr Part-No No. de Piece No. de Pieza No. del Pezzo Detalj nr	Stückzahl Qty Qte Ctd Qta Antal	Gegenstand Description Designation Descripcion Designazione Benaemning	
00	467 305 40		Teleskopierzylinder	Telescopic cylinder
01	467 302 40	1	Zylinderrohr	Cylinder barrel
02	444 395 40	1	Kolbenstange	Piston rod
03	-	1	Sperrventil siehe EL-Blatt 98-6044a	Non-return valve see page 98-6044a
04	448 432 40	2	Deckel	Cover
06	448 435 40	1	Kolben	Piston
07	448 434 40	1	Führungsbuchse	Guide bush
08	448 436 40	1	Distanzbuchse	Spacer bush
09	448 433 40	1	Deckel	Cover
10	506 520 98	1	Blindflansch	Dummy flange
11	440 590 40	1	Abstreifer	Scraper
12	440 486 40	6	Stangenführungsring	Rod guide ring
13	440 591 40	2	Stützring	Support ring
14	440 596 40	1	Stepseal-Ring	Stepseal-ring
15	440 595 40	2	O-Ring	O-ring
16	440 592 40	1	Turcon-Stepseal	Turcon-stepseal
17	414 925 40	1	Führungsband	Guide strap
18	202 729 40	2	Führungsband	Guide strap
19	323 255 40	4	Führungsring	Guide ring
20	440 593 40	2	Stützring	Support ring
21	440 594 40	1	Dichtring	Seal ring
22	323 471 40	1	Quadring	Quadring
23	000 224 98	1	O-Ring	O-ring
24	323 376 40	1	Backring	Backring
25	501 812 98	1	O-Ring	O-ring
26	506 712 98	2	O-Ring	O-ring
27	006 725 98	1	O-Ring	O-ring
28	319 288 99	14	Schraube	Bolt
29	504 180 98	6	Schraube	Bolt
30	505 393 98	16	Schraube	Bolt
31	320 412 99	4	Schraube	Bolt
32	180 113 40	4	Verschraubung	Union
33	171 260 40	2	Verschlußschraube	Plug
34	173 494 40	1	Verschlußschraube	Plug
35	255 171 40	1	Verschlußschraube	Plug
36	414 165 40	1	Druckventil	Pressure valve
38	506 519 98	2	Blindflansch	Dummy flange
40	504 600 98	2	O-Ring	O-ring
41	319 269 99	8	Schraube	Bolt
43	456 403 40	1	Federteller	Spring plate

Bild-Nr Fig Fig Fig Fig Bild nr	ET-Nr Part-No No. de Piece No. de Pieza No. del Pezzo Detalj nr	Stückzahl Qty Qte Ctd Qta Antal	Gegenstand Description Designation Descripcion Designazione Benaemning	
50	439 402 73	1	Dichtsatz an der Kolbenstange Bild-Nr. 11-17,23,24	Seal kit at piston rod fig-nos: 11-17,23,24
51	439 403 73	1	Dichtsatz am Kolben Bild-Nr. 18-22,25	Seal kit at piston fig-nos: 18-22,25