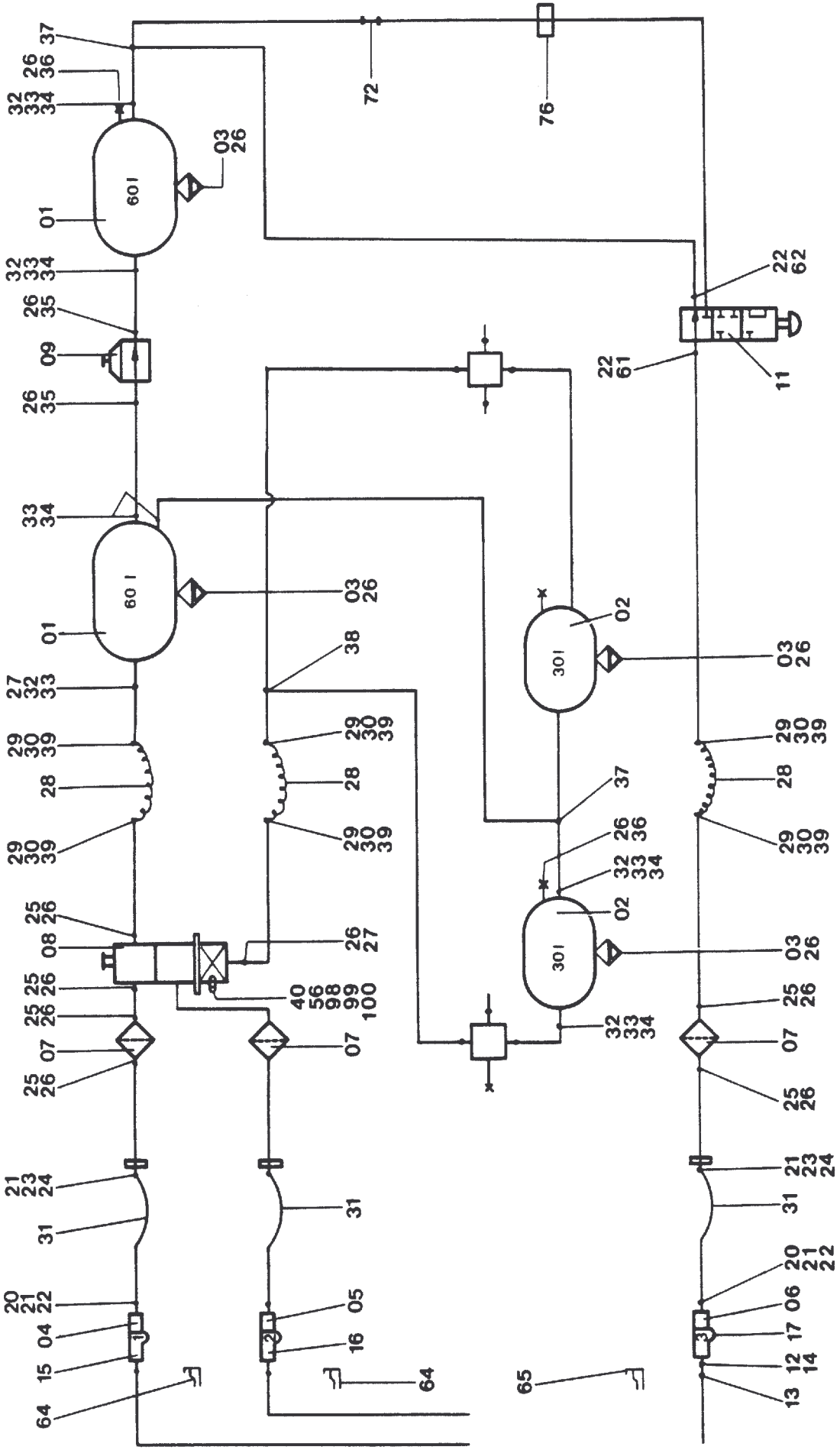

213-1702

10. Juli 2013

Bild-Nr Fig Fig Fig Fig Bild nr	ET-Nr Part-No No. de Piece No. de Pieza No. del Pezzo Detalj nr	Stückzahl Qty Qte Ctd Qta Antal	Gegenstand Description Designation Descripcion Designazione Benaemning	
01	192 154 40	2	Luftbehälter 60 ltr.	Air tank
02	192 153 40	2	Luftbehälter 30 ltr.	Air tank
03	192 169 40	4	Entwässerungsventil	Drain valve
04	324 132 40	1	Kupplungskopf	Coupling head
05	324 133 40	1	Kupplungskopf	Coupling head
06	324 134 40	1	Kupplungskopf	Coupling head
07	296 924 40	3	Filter	Filter
08	324 135 40	1	Bremsventil	Brake valve
09	324 142 40	1	Überströmventil	Relay valve
11	324 136 40	1	Löseventil	Valve
12	264 361 40	3	Verschraubung	Union
13	244 825 40	4	Verschraubung	Union
14	192 183 40	7	Dichtring	Seal ring
15	324 097 40	1	Kupplungskopf	Coupling head
16	324 098 40	1	Kupplungskopf	Coupling head
17	324 096 40	1	Kupplungskopf	Coupling head
20	224 194 40	15	Schlauchstutzen	Hose connection
21	007 666 98	18	Schelle	Clamp
22	192 183 40	18	Dichtung	Gasket
23	224 302 40	20	Schlauchstutzen	Hose connection
24	372 598 99	3	Verschraubung	Union
25	192 173 40	11	Verschraubung	Union
26	192 181 40	11	Dichtring	Seal ring
27	244 823 40	5	Verschraubung	Union
28	324 174 40	4	Bremsschlauch - flexibel	Brake hose - flexible
29	371 274 99	8	Überwurfmutter	Union nut
30	371 510 99	8	Schneidring	Olive
31	224 193 40		Schlauch - bitte Länge angeben	Hose - state length required
32	192 201 40	10	Druckring	Thrust collar
33	192 202 40	10	O-Ring	O-ring
34	192 191 40	6	Verschraubung	Union
35	372 377 40	2	Verschraubung	Union
36	192 168 40	3	Prüfanschluß	Test connection
37	372 614 99	2	Verschraubung	Union
38	372 612 99	2	Verschraubung	Union
39	373 004 99	6	Verschraubung	Union
40	256 157 40	1	Bremskraftregler	Brake governor
56	346 545 40	1	Flanschdichtung	Flange seal
61	244 819 40	2	Verschraubung	Union

Bild-Nr Fig Fig Fig Fig Bild nr	ET-Nr Part-No No. de Piece No. de Pieza No. del Pezzo Detalj nr	Stückzahl Qty Qte Ctd Qta Antal	Gegenstand Description Designation Descripcion Designazione Benaemning	
62	192 182 40	1	Verschraubung	Union
64	343 884 40	2	Leerkupplung mit Befestigung	Connection with mounts
65	343 898 40	1	Leerkupplung mit Befestigung	Connection with mounts
72	370 304 99	5	Verschraubung	Union
76	166 556 40	7	Rohrschelle	Clamp
98	307 754 99	2	Schraube	Bolt
99	332 111 99	2	Mutter	Nut
100	343 108 99	2	Federring	Lock washer
			Rohre siehe EL-Blatt 90-9959	Pipes see page 90-9959