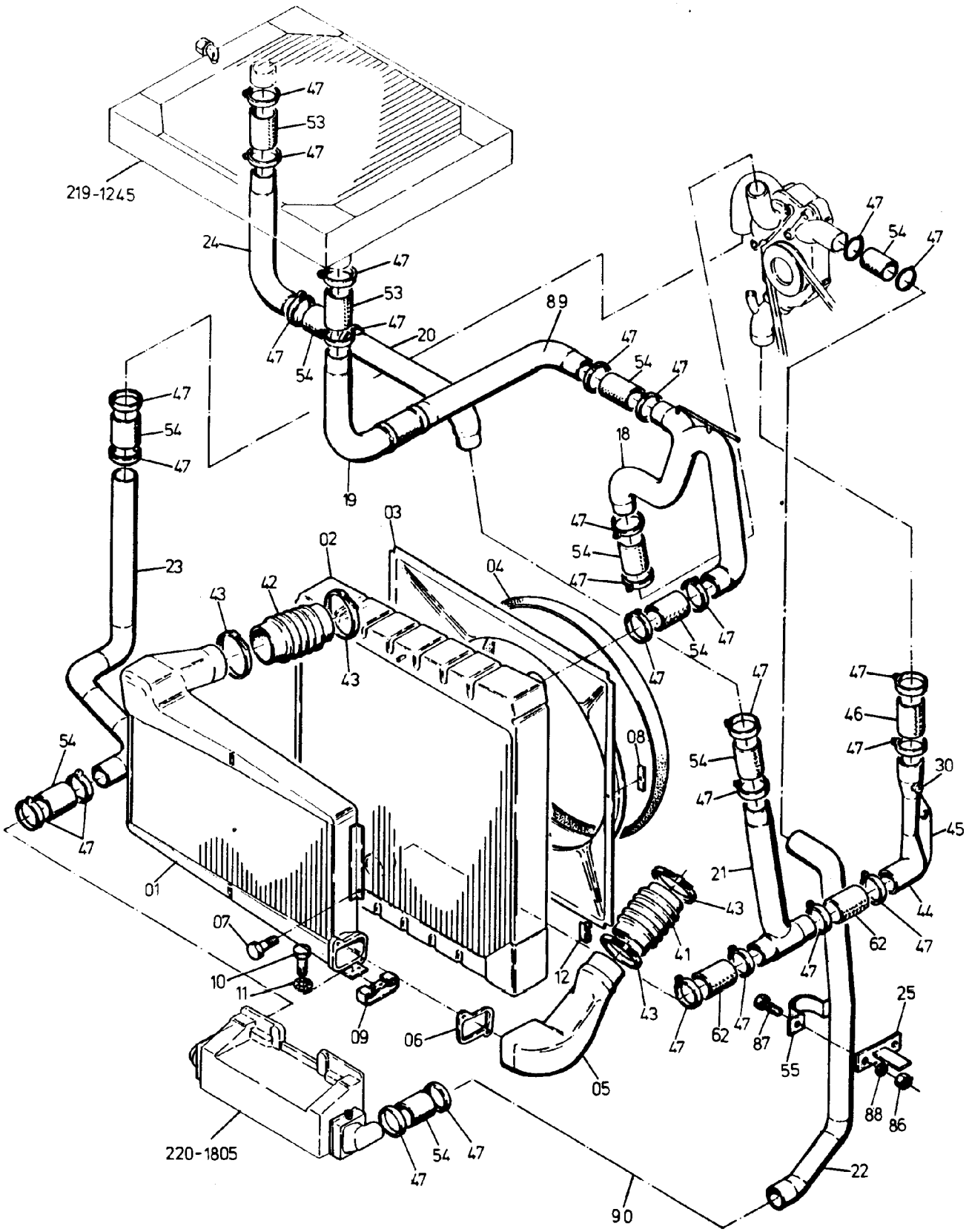

220-1242b

02.09.1994

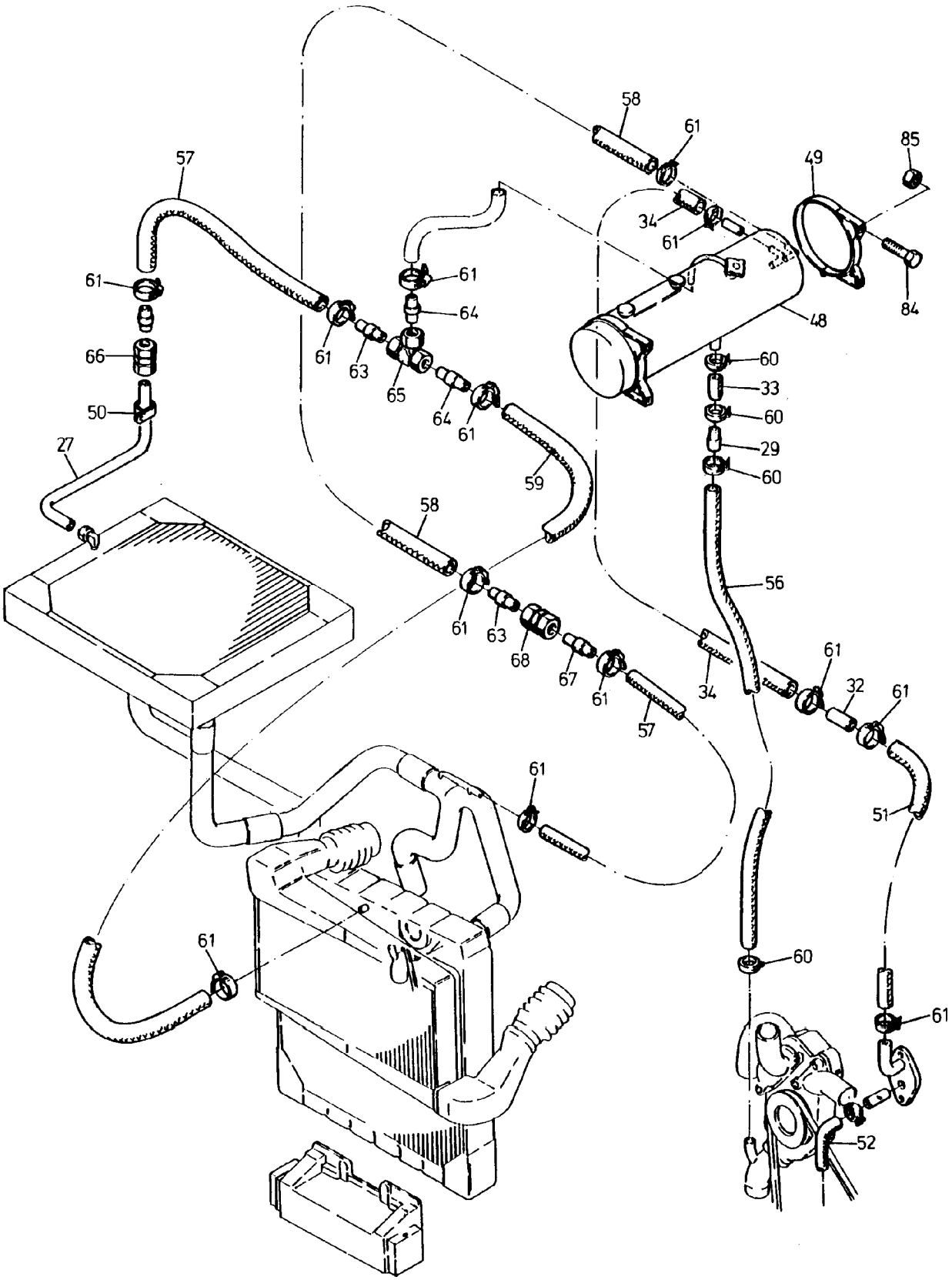

220-1242b

02.09.1994

Bild-Nr Fig Fig Fig Fig Bild nr	ET-Nr Part-No No. de Piece No. de Pieza No. del Pezzo Detalj nr	Stückzahl Qty Qte Ctd Qta Antal	Gegenstand Description Designation Descripcion Designazione Benaemning
			Bild-Nr. 01-12 siehe EL-Blatt 219-1235 — fig-nos. 01-12 see page 219-1235
18	527 184 40	1	Rohrbogen — Pipe bend
18	632 678 40	1	Rohrbogen ab 98082 — Pipe bend from S/No. 98082
19	527 185 40	1	Rohrbogen — Pipe bend
20	418 629 40	1	Rohrbogen — Pipe bend
21	415 250 40	1	Kühlwasserrohr — Water pipe
22	527 188 40	1	Rohrbogen — Pipe bend
22	571 486 40	1	Rohrbogen ab 98082 — Pipe bend from S/No 98082
23	418 626 40	1	Kühlwasserrohr — Water pipe
24	418 628 40	1	Rohrbogen — Pipe bend
25	418 654 40	1	Halter — Retainer
27	452 221 40	1	Rohr — Pipe
29	244 517 40	1	Stutzen — Socket
30	505 416 98	1	Butzen — Breech block
32	387 807 40	1	Rohr — Pipe
33	388 019 40	1	Kühlerschlauch — Radiator hose
34	452 222 40	1	Kühlerschlauch — Radiator hose
41	592 387 40	1	Faltenschlauch — Accordion hose
42	592 385 40	1	Faltenschlauch — Accordion hose
43	388 017 40	4	Schlauchschelle — Hose clamp
44	263 149 40	1	Rohrbogen — Pipe bend
45	263 150 40	1	Halter — Retainer
46	263 151 40	1	Schlauchleitung — Hose assy.
47	374 930 99	30	Schlauchschelle — Hose clamp
48	388 018 40	1	Ausgleichsbehälter mit Zusatzbehälter — Expansion tank with aux. tank
49	153 630 40	2	Schelle — Clamp
50	145 812 40	2	Schelle — Clamp
51	461 362 40	1	Formschlauch — Structural hose
52	461 363 40	1	Formschlauch — Structural hose
53	*	-	Kühlerschlauch ø 65 — Radiator hose
54	*	-	Kühlerschlauch ø 70 — Radiator hose
55	378 256 99	2	Rohrschelle — Pipe clamp
56	*	-	Kühlerschlauch ø 32 — Radiator hose
57	*	-	Kühlerschlauch ø 12 — Radiator hose
58	*	-	Kühlerschlauch ø 15 — Radiator hose
59	*	-	Schlauch ø 8 — Hose
60	287 609 40	4	Schelle — Clamp
61	287 608 40	12	Schlauchschelle — Hose clamp
62	388 013 40	2	Formschlauch — Structural hose
63	192 700 40	2	Rohrstutzennippel — Pipe socket nipple

Bild-Nr Fig Fig Fig Fig Bild nr	ET-Nr Part-No No. de Piece No. de Pieza No. del Pezzo Detalj nr	Stückzahl Qty Qte Ctd Qta Antal	Gegenstand Description Designation Descripcion Designazione Benaemning	
64	234 492 40		Schlauchstutzen	Hose connection
65	372 613 99	2	Verschraubung	Union
66	370 403 99	1	Verschraubung	Union
67	234 302 40	1	Schlauchstutzen	Hose connection
68	373 698 99	1	Verschraubung	Union
–	168 403 40	–	Frostschutzmittel	Antifreeze
84	307 429 99	4	Schraube	Bolt
85	504 212 98	1	Mutter	Nut
86	332 334 99	4	Mutter	Nut
87	307 804 99	4	Schraube	Bolt
88	343 112 99	4	Federring	Lock washer
89	527 187 40	1	Rohrbogen, ab 98 062	Pipe bend, from 98 062 up
90	527 186 40	1	Rohrbogen, ab 98 062	Pipe bend, from 98 062 up
			* Meterware, bei Bestellung Länge angeben	* Bulk ware, state length required
*	244 979 40	–	Kühlerschlauch ø 65	Radiator hose
*	237 974 40	–	Kühlerschlauch ø 70	Radiator hose
*	244 516 40	–	Kühlerschlauch ø 32	Radiator hose
*	244 657 40	–	Kühlerschlauch ø 12	Radiator hose
*	244 515 40	–	Kühlerschlauch ø 28	Radiator hose
*	244 656 40	–	Kühlerschlauch ø 15	Radiator hose
*	394 822 40	–	Schlauch NW 8	Hose