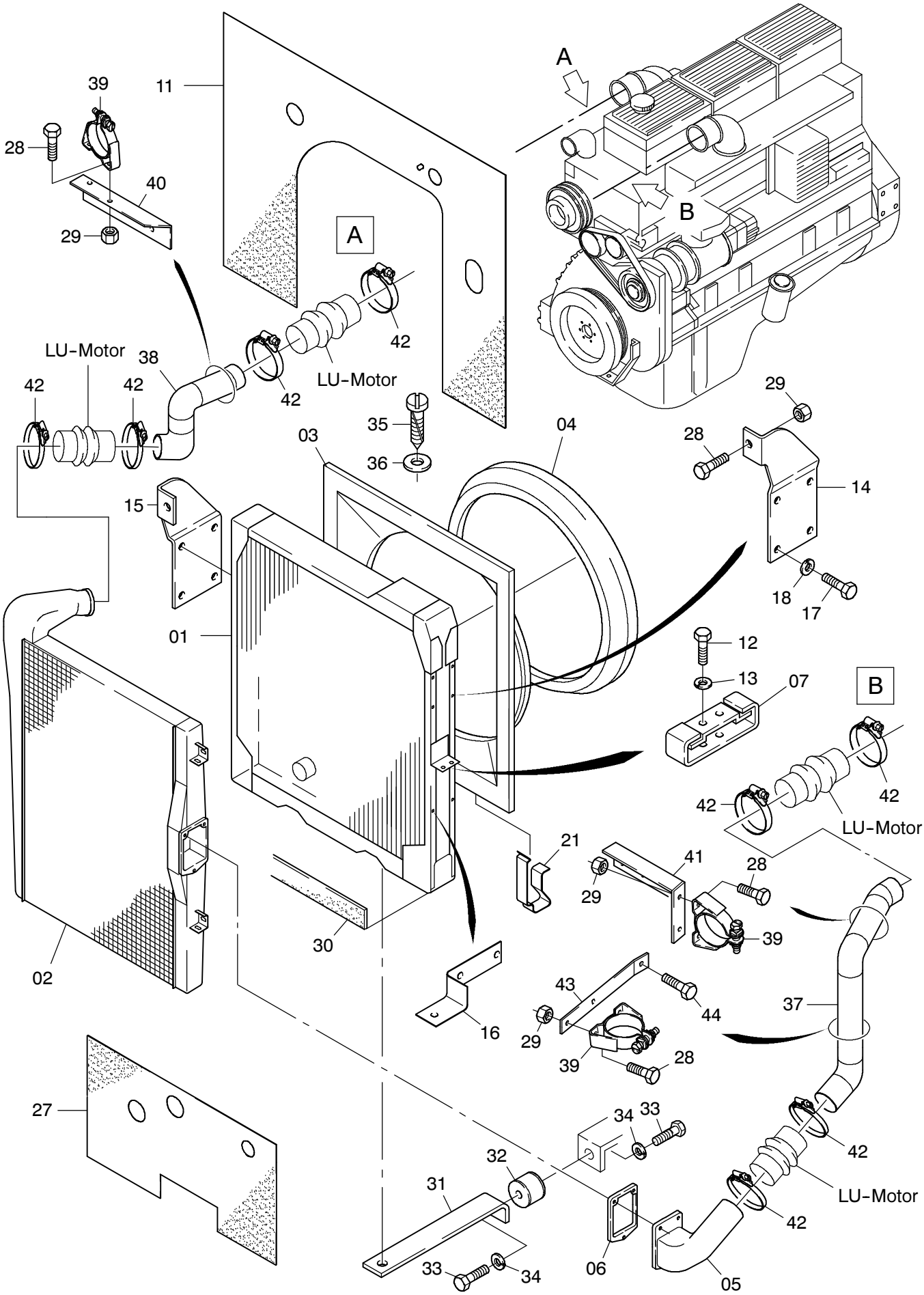

222-1235-1

Seite/Page 1 / 2

07.01.1997 10.12.98

Bild-Nr Fig Fig Fig Fig Bild nr	ET-Nr Part-No No. de Piece No. de Pieza No. del Pezzo Detalj nr	Stückzahl Qty Qte Ctd Qta Antal	Gegenstand Description Designation Descripcion Designazione Benaemning	
01	592 316 40	1	Wasserkühler	Radiator
02	592 359 40	1	Ladeluftkühler	Aftercooler
03	592 384 40	1	Lüfterhaube	Fan cowl
04	364 470 40	1	Manschette	Boot
05	592 383 40	1	Rohrbogen	Pipe bend
06	592 389 40	1	Dichtbeilage	Gasket packing
07	364 464 40	2	Kühlerlager	Radiator bearing
11	663 019 40	1	Gummiverkleidung	Rubber covering
12	307 777 99	8	Schraube	Bolt
13	346 186 99	8	Federscheibe	Elastic washer
14	570 511 40	1	Halter	Retainer
15	570 512 40	1	Halter	Retainer
16	592 685 40	2	Halter	Retainer
17	307 729 99	12	Schraube	Bolt
18	504 014 98	12	Federring	Lock washer
19	342 510 99	2	Sicherungsring	Circlip
20	461 369 40	2	Arretierung Lüfterhaube	Lock fan cowl
21	432 832 40	4	Klammer	Clasp
27	644 161 40	1	Gummiverkleidung	Rubber covering
28	307 427 99	10	Schraube	Bolt
29	504 212 98	10	Mutter	Nut
30	663 020 40	1	Compriband	Tape
31	644 157 40	1	Stütze	Support
32	180 802 40	1	Megi-Puffer	Silent bloc
33	307 639 99	2	Schraube	Bolt
34	343 108 99	2	Federring	Lock washer
35	500 402 98	16	Schraube	Screw
36	350 762 99	16	Scheibe	Washer
37	663 017 40	1	Ladeluftrohr, links	Charge air pipe, l.h.
38	663 018 40	1	Ladeluftrohr, rechts	Charge air pipe, r.h.
39	634 024 40	3	Halterungsschelle mit Konsole	Holding device clamp with console
40	888 731 40	1	Halter, rechts	Retainer right
41	888 732 40	1	Halter, links	Retainer, left
42	592 388 40	2	Schlauchschelle	Hose clip
43	889 889 40	1	Halter	Retainer
44	207 451 40	1	Schraube	Screw

Wasserkühlereinbau
Radiator Arr.

222-1235-1

07.01.1997 10.12.98