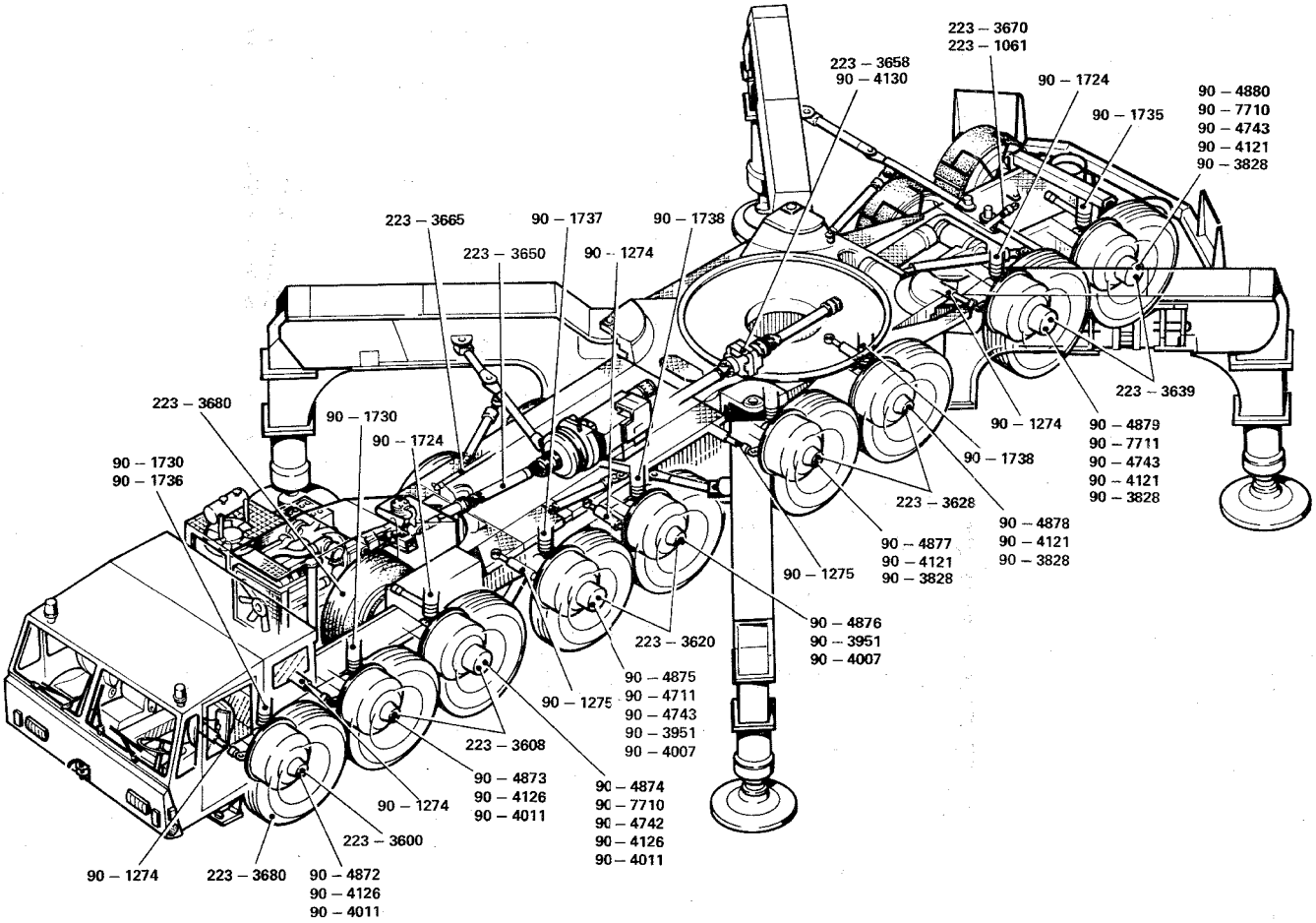

223-0036

13.02.1998 29.7.98