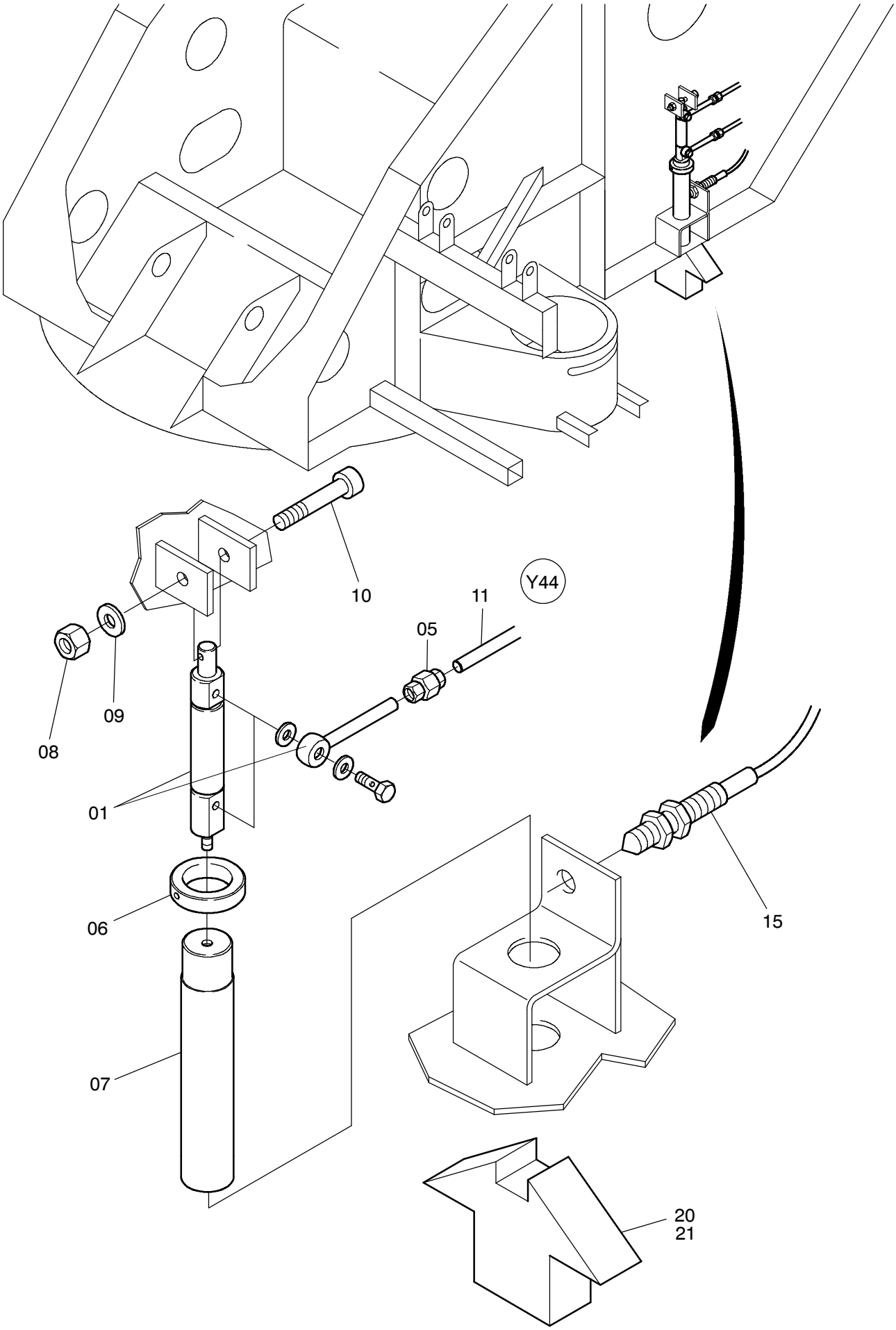


**24-1007a**



08.07.1999

| Bild-Nr<br>Fig<br>Fig<br>Fig<br>Fig<br>Bild nr | ET-Nr<br>Part-No<br>No. de Piece<br>No. de Pieza<br>No. del Pezzo<br>Detalj nr | Stückzahl<br>Qty<br>Qte<br>Ctd<br>Qta<br>Antal | Gegenstand<br>Description<br>Designation<br>Descripcion<br>Designazione<br>Benaemning | |
|---|---|---|---|---|
| 01 | - | 1 | Arbeitszylinder<br>siehe EL-Blatt 993-0448 | Slave cylinder<br>see page 993-0448 |
| 05 | 373 695 99 | 2 | Verschraubung | Union |
| 06 | 150 890 99 | 1 | Stellring | Set collar |
| 07 | 876 661 40 | 1 | Bolzen | Pin |
| 08 | 334 681 99 | 1 | Mutter | Nut |
| 09 | | 1 | Scheibe | Washer |
| 10 | 319 262 99 | 1 | Schraube | Bolt |
| 11 | * | - | Kunststoffrohr ø 10 | Plastic pipe |
| 15 | 592 348 40 | 1 | Näherungsschalter | Proximity switch |
| 20 | 874 685 40 | 1 | Arretierstück, Transportstellung | Lock pad, Travel lock |
| 21 | 874 684 40 | 1 | Arretierstück, Arbeitsstellung | Lock pad, Operation position |
| | | | * Meterware, bei Bestellung Länge angeben | * Bulk ware, state length required |
| - | 211 255 99 | - | Kunststoffrohr ø 10 | Plastic pipe |

**Oberwagen-Verriegelung**
**Superstructure-Locking**

**24-1007a**



08.07.1999