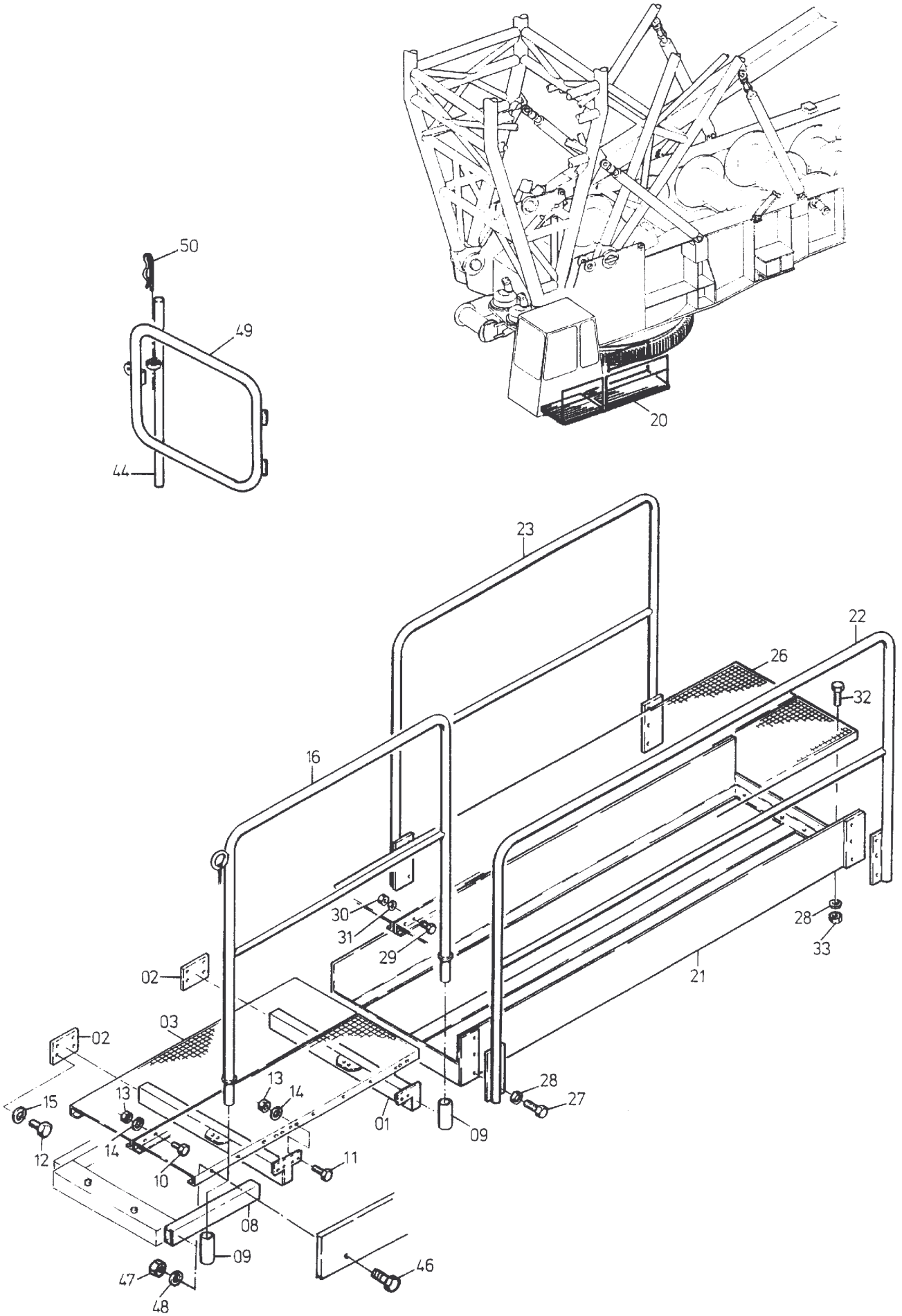

342-1012

Seite/Page 1 / 2

28. August 2012

Bild-Nr Fig Fig Fig Fig Bild nr	ET-Nr Part-No No. de Piece No. de Pieza No. del Pezzo Detalj nr	Stückzahl Qty Qte Ctd Qta Antal	Gegenstand Description Designation Descripcion Designazione Benaemning	
01	425 224 40	2	Rechteckrohr	Rectangular tube
02	341 431 40	2	Platte	Plate
03	346 504 40	1	Sicherheitsrost	Safety grating
08	425 217 40	1	Rechteckrohr	Rectangular tube
09	425 219 40	2	Rohr	Pipe
10	307 750 99	7	Schraube	Bolt
11	307 425 99	20	Schraube	Bolt
12	307 802 99	8	Schraube	Bolt
13	332 111 99	27	Mutter	Nut
14	346 512 99	27	Federring	Lock washer
15	343 112 99	8	Federring	Lock washer
16	425 220 40	1	Geländer	Rail
20	418 268 40	1	Zwischenpodest, kpl.	Stage assy.
21	418 245 40	1	Rahmen	Frame
22	418 255 40	1	Geländer	Rail
23	418 250 40	1	Geländer	Rail
26	414 826 40	2	Sicherheitsrost	Safety grating
27	307 800 99	12	Schraube	Bolt
28	340 652 99	20	Scheibe	Disc
29	307 752 99	30	Schraube	Bolt
30	332 111 99	30	Mutter	Nut
31	340 464 99	30	Scheibe	Disc
32	307 804 99	8	Schraube	Bolt
33	332 200 99	8	Mutter	Nut
44	418 196 40	1	Rohr	Pipe
46	307 427 99	7	Schraube	Bolt
47	332 111 99	7	Mutter	Nut
48	340 464 99	7	Scheibe	Disc
49	418 215 40	1	Pendeltür	Swing door
50	330 213 00	1	Vorsteckfeder	Detend

Außenpodest Kabine
Outer Stage Cabin

342-1012

28. August 2012