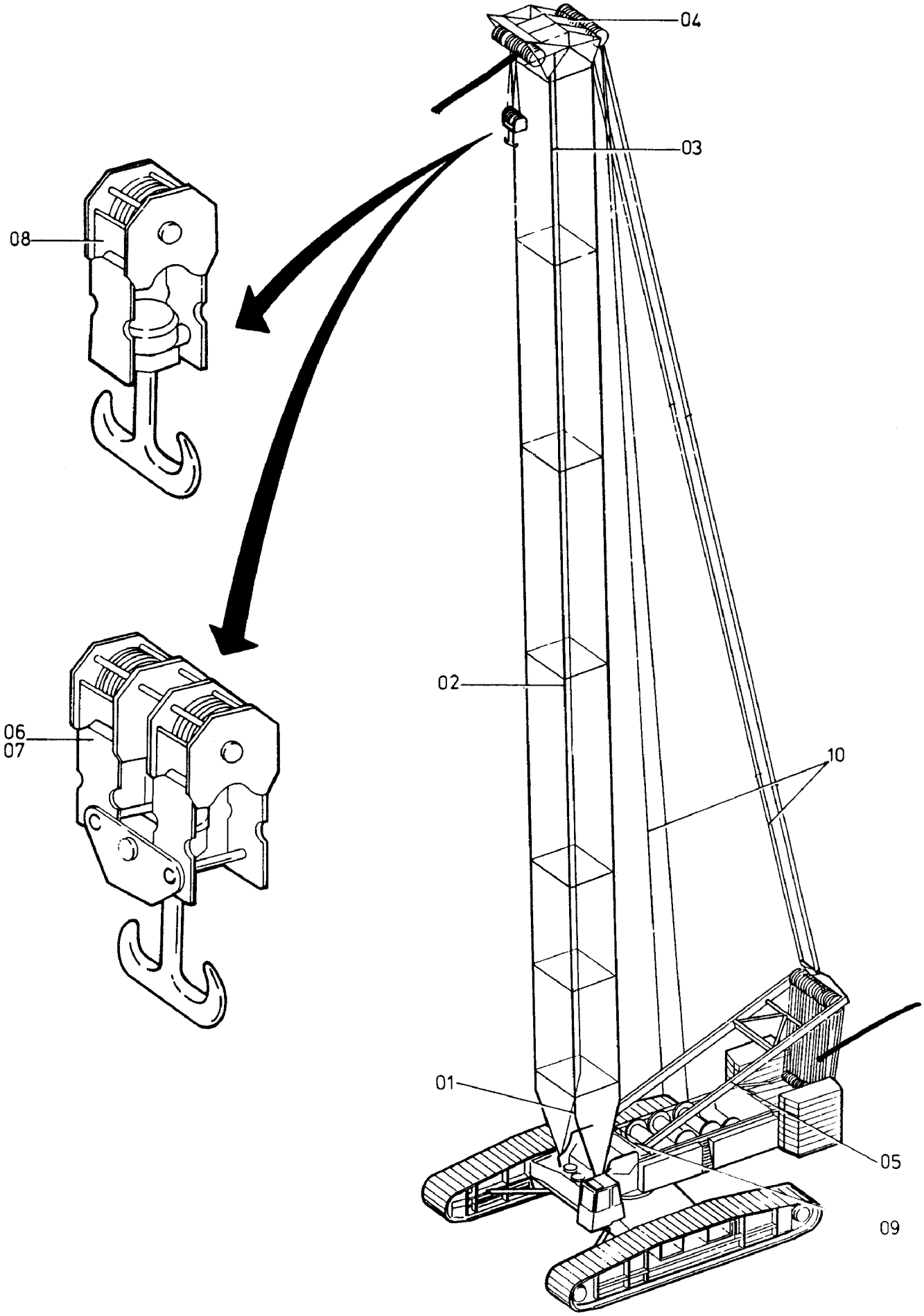

342-6000

13.03.2001

Bild-Nr Fig Fig Fig Fig Bild nr	ET-Nr Part-No No. de Piece No. de Pieza No. del Pezzo Detalj nr	Stückzahl Qty Qte Ctd Qta Antal	Gegenstand Description Designation Descripcion Designazione Benaemning	
01	-	1	Fußstück siehe EL-Blatt 242-6015-4	Bottom piece see page 242-6015-4
02	-		Zwischenstück siehe EL-Blatt 242-6020-1 + 242-6021	Intermediate section see page 242-6020-1 + 242-6021
03	-	1	Spitzenstück siehe EL-Blatt 64-6025a4	Top piece see page 64-6025a4
04	-	1	Universalkopf siehe EL-Blatt 342-6030	Universal head see page 342-6030
05	-	1	Aufrichtebock siehe EL-Blatt 242-6045-1	A-frame see page 242-6045-1
06	-	1	Doppelunterflasche 2x160 t siehe EL-Blatt 6680	Double hook block see page 6680
07	-	1	Doppelunterflasche 2x250 t siehe EL-Blatt 6206-6209	Double hook block see page 6206-6209
08	-	1	Unterflasche 32 t siehe EL-Blatt 6681	Hook block see page 6681
09	-	2	Abstützzylinder siehe EL-Blatt 242-6350a1	Outrigger cylinder see page 242-6350a1
10	-		Beseilung siehe EL-Blatt 342-6005	Rope equipment see page 342-6005

Übersichtsbild - Hauptausleger
General view - main boom

342-6000