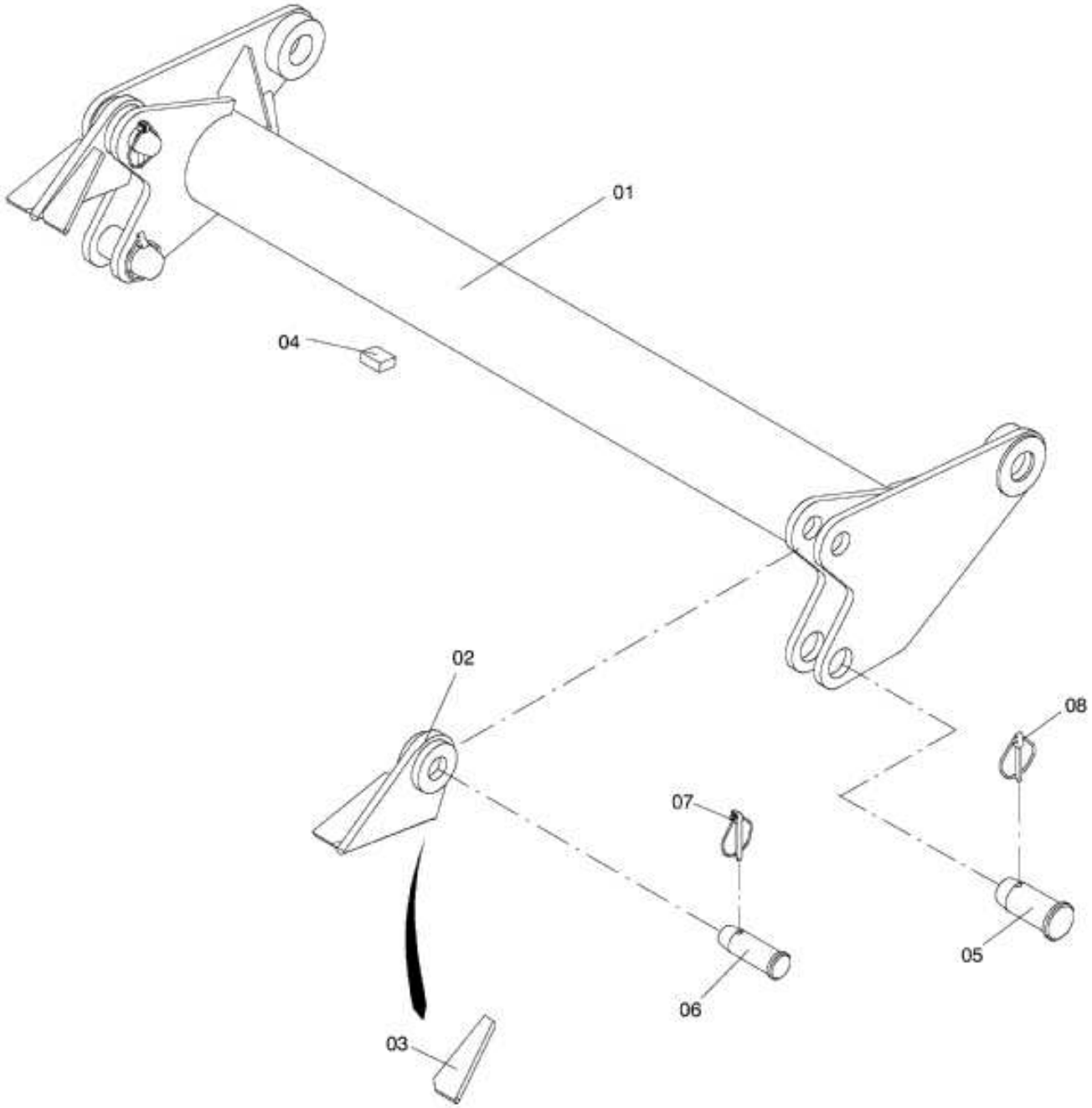

355-1010

28.10.2007

Bild-Nr Fig Fig Fig Fig Bild nr	ET-Nr Part-No No. de Piece No. de Pieza No. del Pezzo Detalj nr	Stückzahl Qty Qte Ctd Qta Antal	Gegenstand Description Designation Descripcion Designazione Benaemning	
01	156 155 12	1	Verbindungsrahmen	Connecting frame
02	156 151 12	2	Lager	Bearing
03	156 154 12	4	Rippe	Rib
05	156 164 12	2	Bolzen	Pin
06	156 165 12	2	Bolzen	Pin
07	000 457 12	2	Klappstecker	Fore look
08	000 376 12	2	Klappstecker	Fore look

Vorbereitung Oberwagen für GGW
Preraration superstructure for dolly

355-1010

28.10.2007