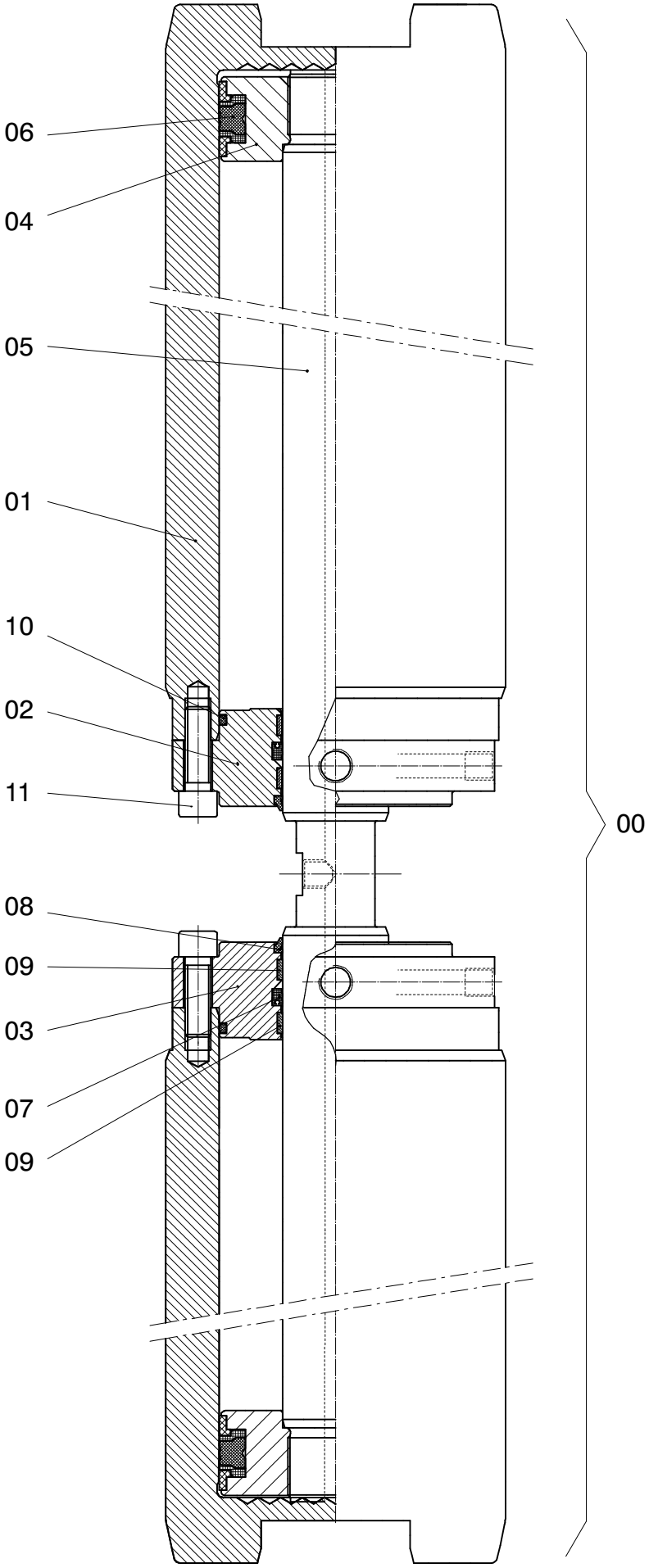

39-1014

09.09.1996

Bild-Nr Fig Fig Fig Fig Bild nr	ET-Nr Part-No No. de Piece No. de Pieza No. del Pezzo Detalj nr	Stückzahl Qty Qte Ctd Qta Antal	Gegenstand Description Designation Descripcion Designazione Benaemning	
00	664 591 40	1	Fußbolzenzylinder	Basic pin cylinder
01	664 779 40	2	Gehäuse	Housing
02	664 781 40	1	Zylinderkopf	Cylinder head
03	664 782 40	1	Zylinderkopf	Cylinder head
04	550 362 40	2	Kolben	Piston
05	664 780 40	1	Kolbenstange	Piston rod
06	137 172 40	2	Kolbendichtung	Piston seal
07	551 359 40	2	Stangendichtung	Rod seal
08	173 453 40	2	Abstreifring	Oil ring
09	414 254 40	4	Stangenführungsring	Rod guide ring
10	137 174 40	2	O-Ring	O-ring
11	319 158 99	16	Zyl.-Schraube	Bolt

Fußbolzenzylinder
Basic Pin Cylinder

39-1014

09.09.1996