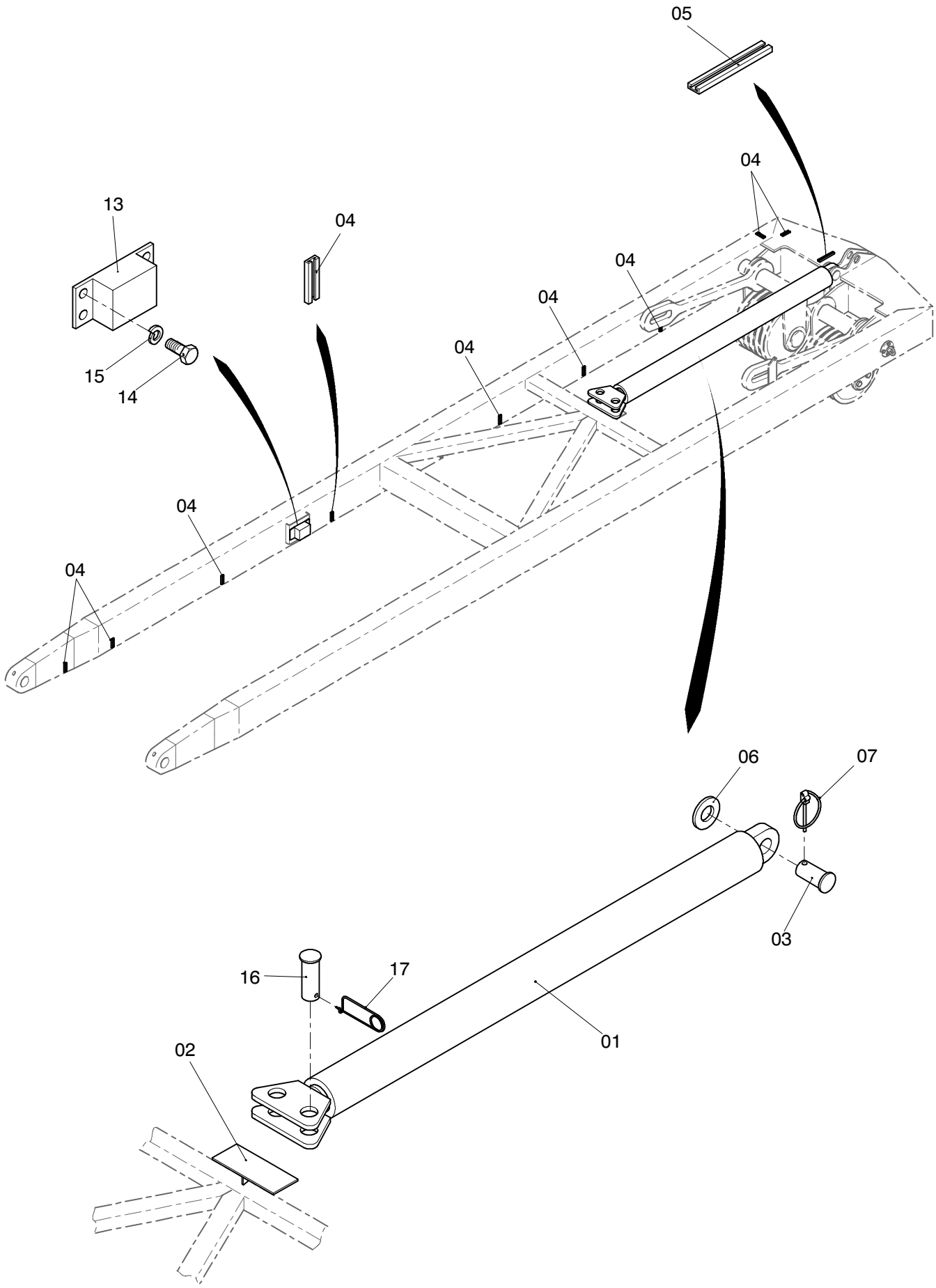

62-1165

13.02.1998 28.3.99

Bild-Nr Fig Fig Fig Fig Bild nr	ET-Nr Part-No No. de Piece No. de Pieza No. del Pezzo Detalj nr	Stückzahl Qty Qte Ctd Qta Antal	Gegenstand Description Designation Descripcion Designazione Benaemning	
01	101 125 12	1	Zugzylinder	Cylinder
02	105 167 12	1	Konsole	Console
03	105 170 12	1	Bolzen	Pin
04	639 472 40	10	Tragschiene	Rail
05	648 803 40	1	Tragschiene	Rail
06	340 637 99	1	Scheibe	Washer
07	000 457 12	1	Klappstecker	Fore lock
10	-	1	Hydr.-Anlage Montagezylinder s. EL-Blatt 62-1894	Hydr. system mounting cylinder see page 62-1894
11	-	1	Hydr.-Anlage Montagezylinder s. EL-Blatt 62-1894	Hydr. system mounting cylinder see page 62-1894
13	635 133 40	1	Winkelgeber	Angle transmitter
14	307 427 99	4	Schraube	Bolt
15	346 510 99	4	Federring	Lock washer
16	100 680 12	2	Bolzen	Pin
17	001 646 98	2	Sicherungsfeder	Safety spring