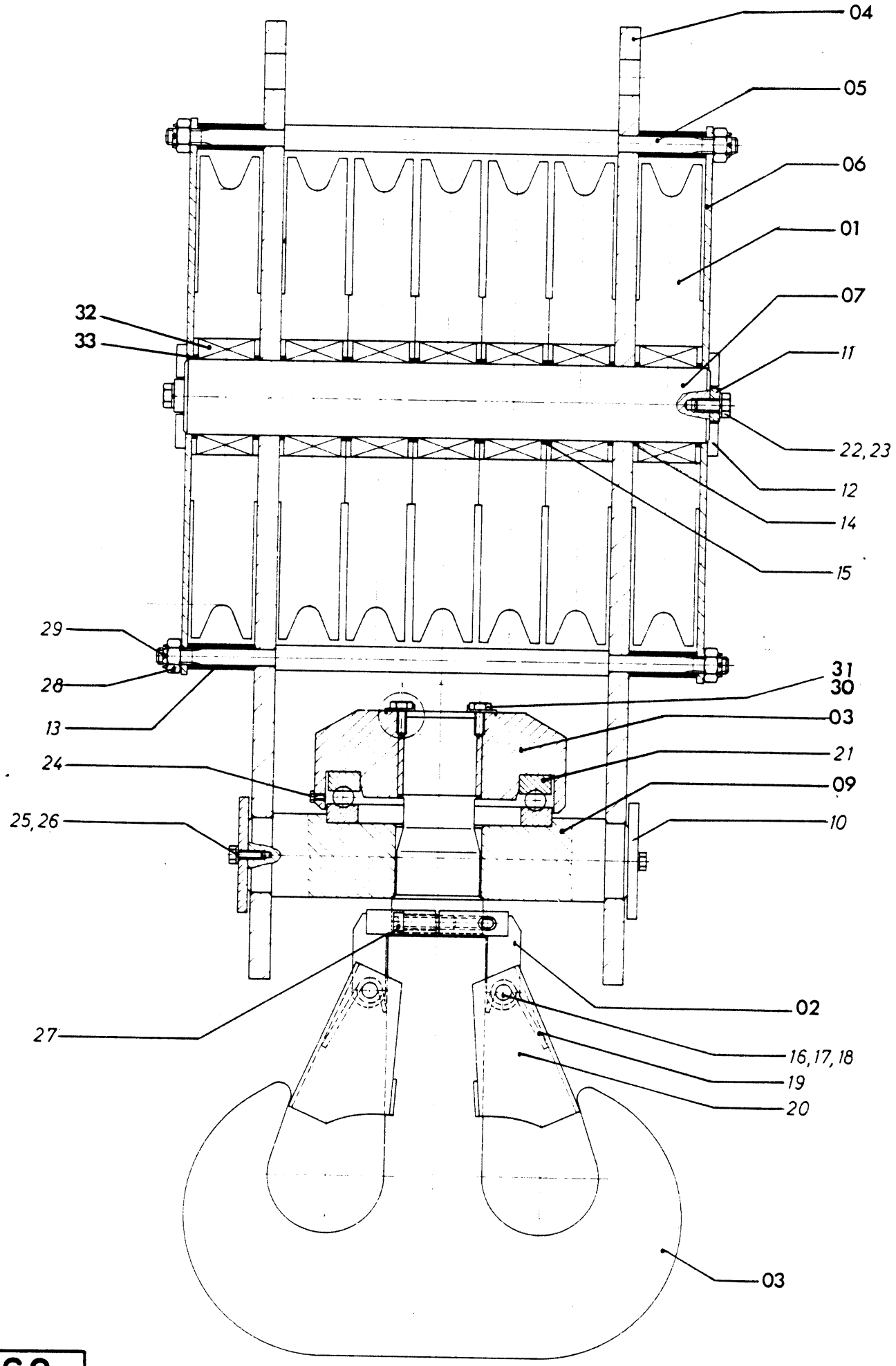
04
05
06
01
07
11
22, 23
12
14
15
32
33
29
28
13
24
25, 26
31
30
03
21
09
10
02
27
16, 17, 18
19
20
03

6769

170 333 40

| Bild-Nr. Fig. Fig. Fig Fig Bild nr. | Bestell-Nr. Reference-No. No. de Piece No. de Pieza No. del Pezzo Detalj nr. | Gegenstand Description Designation Descripcion Designazione Benaemning | | Stückzahl Qty. Qte. Ctd. Qta. Antal |
|---|---|---|---|---|
| -- | 6769 / 00 | Unterflasche kpl. (100Mp)<br>bottom block | 170 333 40 | 1 |
| 01 | 01 | Seilrolle (ohne Best.Nr.32,33)<br>rope (without reference-no ) | 179 760 40 | 7 |
| 02 | 02 | Klemmstück<br>clamp | 454 809 | 1 |
| 03 | 03 | Lasthaken<br>load hook<br>(einschl.Best.Nr.30,31)<br>(with reference-no ) | 687 602 | 1 |
| 04 | 04 | Lasche<br>strap | 170 335 40 | 2 |
| 05 | 05 | Gewindestange<br>rod | 182 032 40 | 6 |
| 06 | 06 | Deckel<br>cover | 170 330 40 | 2 |
| 07 | 07 | Achse<br>axe | 170 324 40 | 1 |
| 09 | 09 | Hakentraverse<br>bride | 170 331 40 | 1 |
| 10 | 10 | Scheibe<br>disc | 169 297 40 | 2 |
| 11 | 11 | Sicherungsblech<br>lockwasher | 170 329 40 | 2 |
| 13 | 13 | Distanzrohr<br>tube | 169 298 40 | 12 |
| 14 | 14 | Distanzrohr<br>tube | 179 768 40 | 6 |
| 15 | 15 | Distanzrohr<br>tube | 179 769 40 | 4 |
| 16 | 16 | Bolzen<br>bolt | 447 440 | 2 |
| 17 | 17 | Scheibe<br>disc | 340 613 99 | 2 |

Unterflasche
hook block
crochet moufle

gancio
gancho de aparejo
krok block

6769



F 8185 HC 320 ab Serie 841 526

| Bild-Nr. Fig. Fig. Fig Fig Bild nr. | Bestell-Nr. Reference-No. No. de Piece No. de Pieza No. del Pezzo Detalj nr. | Gegenstand Description Designation Descripcion Designazione Benaemning | | Stückzahl Qty. Qte. Ctd. Qta. Antal |
|---|---|---|---|---|
| 18 | 6769 / 18 | Splint<br>pin | 342 081 99 | 2 |
| 19 | 19 | Sicherungsfeder<br>spring | 962 458 44 | 2 |
| 20 | 20 | Sicherungshaube<br>irclip | 454 810 | 2 |
| 21 | 21 | Axial-Rillenkugellager<br>bearing | 364 078 99 | 1 |
| 22 | 22 | Schraube<br>screw | 307 822 99 | 4 |
| 23 | 23 | Federring<br>lockwasher | 343 115 99 | 4 |
| 24 | 24 | Schmiernippel<br>grease nipple | 002 156 98 | 1 |
| 25 | 25 | Schraube<br>screw | 307 804 40 | 4 |
| 26 | 26 | Federring<br>lockwasher | 346 498 99 | 4 |
| 27 | 27 | Schraube<br>screw | 319 189 99 | 1 |
| 28 | 28 | Mutter<br>nut | 335 420 99 | 12 |
| 29 | 29 | Splint<br>pin | 342 063 99 | 12 |
| 30 | 30 | Schraube<br>screw | 307 800 99 | 2 |
| 31 | 31 | Sicherungsblech<br>lockwasher | 343 029 99 | 2 |
| 32 | 32 | Zyl.-Rollenlager<br>bearing | 002 924 98 | 7 |
| 33 | 33 | Sprengring<br>circlip | 002 927 98 | 14 |

170 333 40

Unterflasche
hook block
crochet moufle

gancio
gancho de aparejo
krok block

6769



F 8185

| Bild-Nr. Fig. Fig. Fig. Fig. Bild nr. | Bestell-Nr. Reference-No. No. de Piece No. de Pieza No. del Pezzo Detalj nr. | Gegenstand Description Designation Descripcion Designazione Benaemning | Stückzahl Qty. Qte. Ctd. Qta. Antal |
|---|---|---|---|
| -- | 6769 / 40 | Leitblech 182 047 40<br>metal sheet | 3 |
| -- | 41 | Leitblech 182 048 40<br>metal sheet | 6 |

170 333 40

Unterflasche
hook block
crochet moufle

gancio
gancho de aparejo
krok block

6769



F 8165