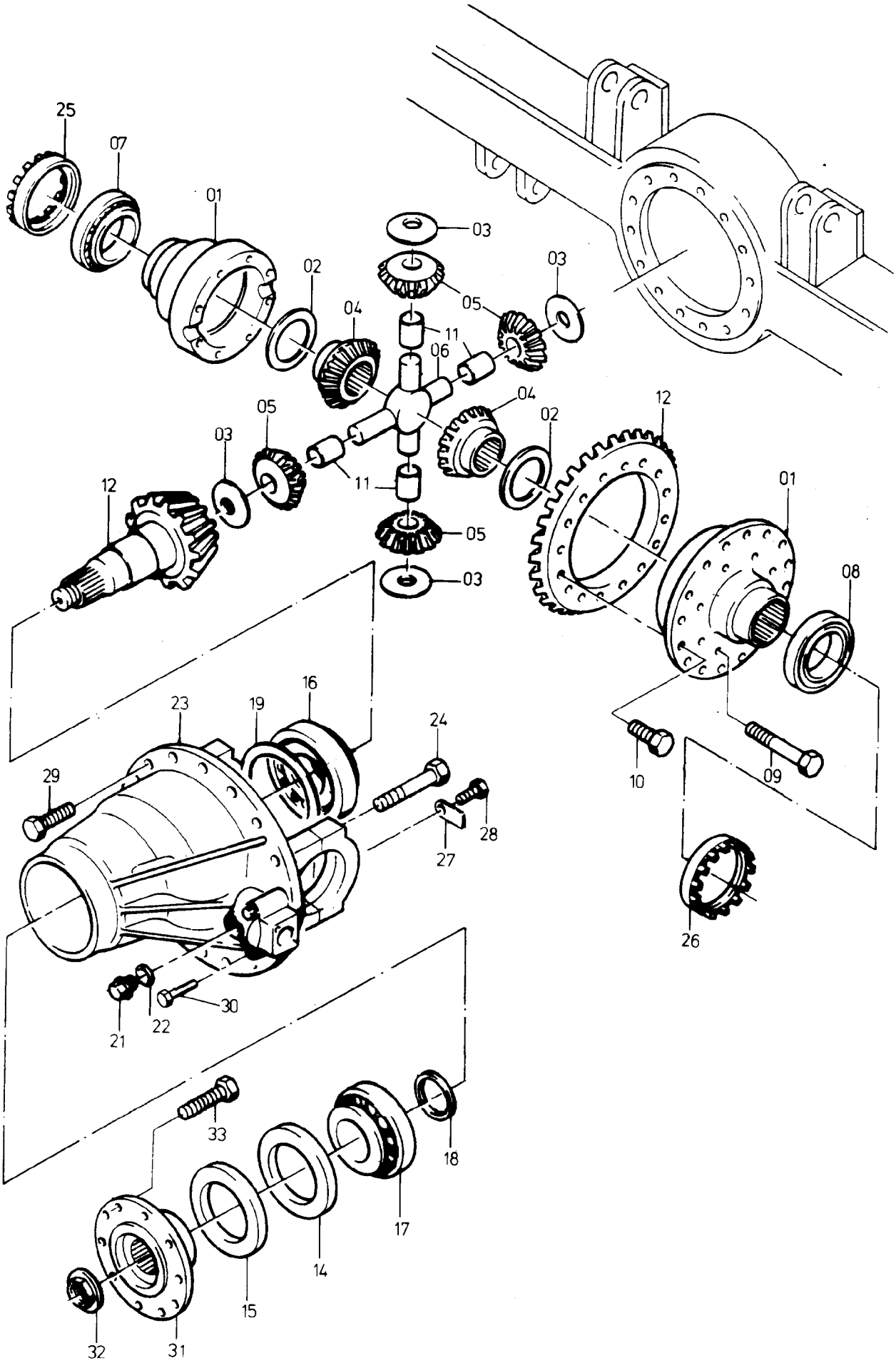
25
07
01
03
02
03
04
05
11
06
04
05
02
12
03
11
12
01
05
03
08
16
23
19
24
29
10
09
28
27
26
30
21
22
33
18
17
14
15
32
31

90-2563

Bild-Nr Fig Fig Fig Fig Bild nr	ET-Nr Part-No No. de Piece No. de Pieza No. del Pezzo Detalj nr	Stückzahl Qty Qte Ctd Qta Antal	Gegenstand Description Designation Descripcion Designazione Benaemning	

90-4786
D 71/124.3

01	778 162 73	1	Differentialgehäuse	Differential housing
02	997 476	2	Anlaufscheibe	Disk
03	956 147	4	Anlaufscheibe	Disk
04	997 318	2	Achswellenrad	Differential side gear
05	956 149	4	Ausgleichskegelrad	Differential pinion
06	956 150	1	Differentialkreuz	Differential spider
07	502 174 98	1	Kegelrollenlager	Taper roller bearing
08	500 198 98	1	Kegelrollenlager	Taper roller bearing
09	308 813 99	8	Schraube	Bolt
10	319 283 99	16	Schraube	Bolt
11	956 152	4	Lagerbüchse	Bearing bush
12	771 195	1	Kegel und Tellerrad	Ring and bevel gear
14	504 037 98	1	Wellendichtring	Shaft seal
15	505 422 98	1	Wellendichtring	Shaft seal
16	363 114 99	1	Kegelrollenlager	Bearing
17	363 112 99	1	Kegelrollenlager	Bearing
18	771 077	1	Abstandsring	Spacer ring
19	771 078	1	Distanzscheibe	Distance plate
21	313 375 99	1	Verschlußschraube	Screw plug
22	340 063 99	1	Dichtring	Seal ring
23	777 325 73	1	Kegelradantriebsgehäuse	Differential carrier
24	308 426 99	4	Schraube	Bolt
25	965 933	1	Stellring	Adjusting nut
26	760 868	1	Stellring	Adjusting nut
27	965 961	2	Sicherungsblech	Locking plate
28	307 748 99	2	Schraube	Bolt
29	307 620 99	14	Schraube	Bolt
30	502 210 98	2	Schraube	Bolt
31	770 537	1	Antriebsflansch	Drive flange
32	760 701	1	Mutter	Nut
33	307 233 99	10	Schraube	Bolt