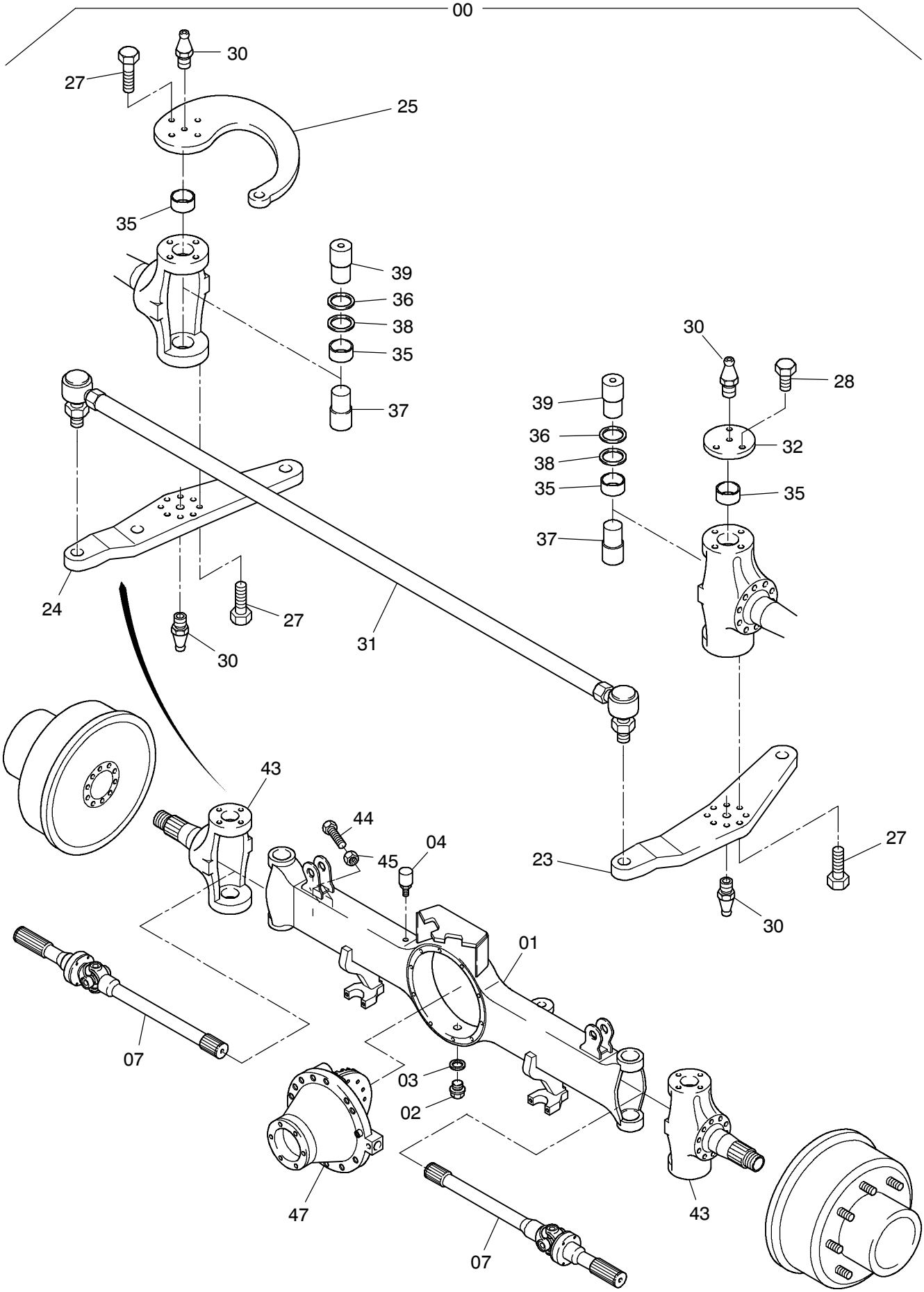

90-3537

05.06.1997 23.08.1999

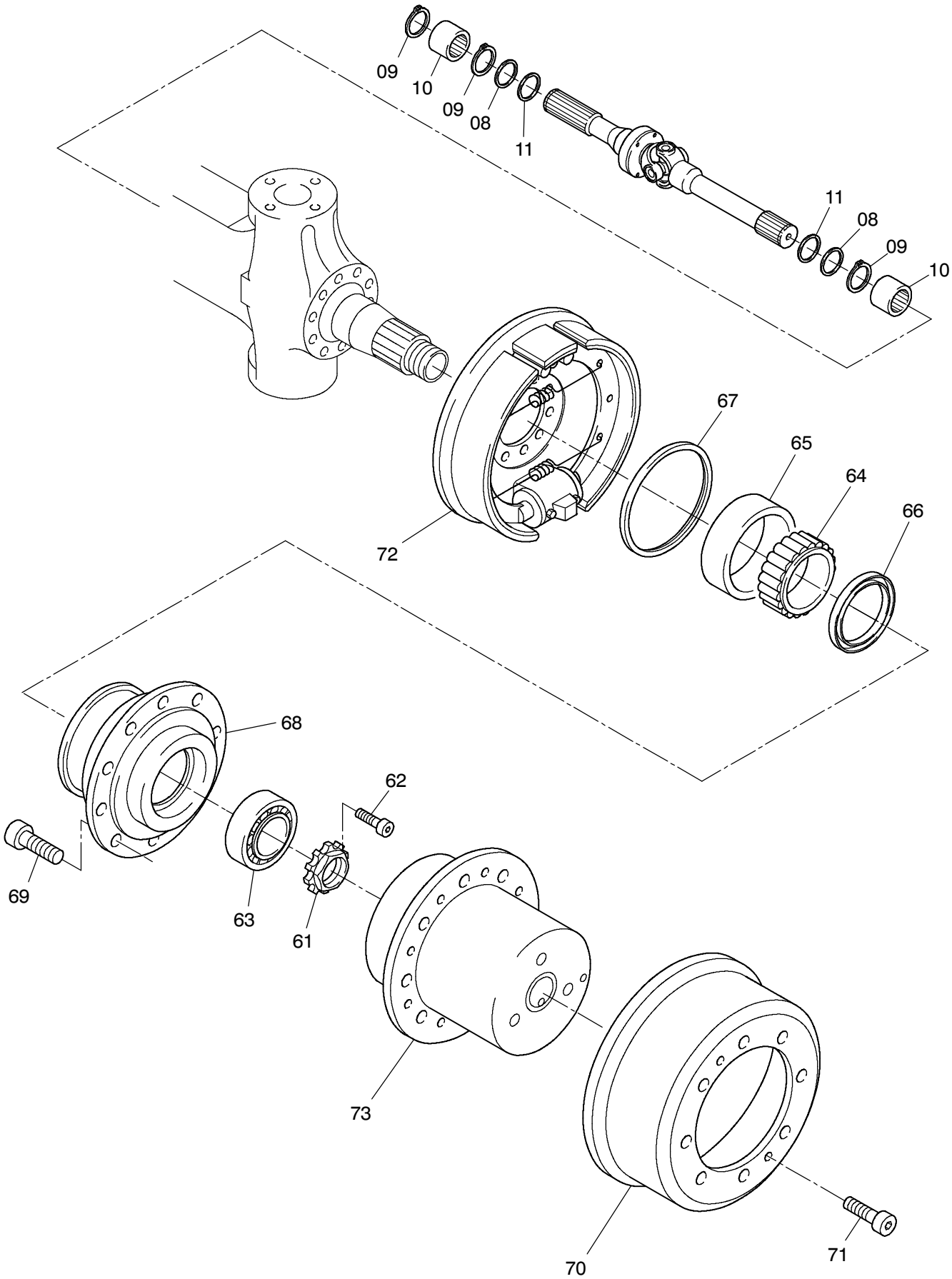

90-3537

05.06.1997 23.08.1999

Bild-Nr Fig Fig Fig Fig Bild nr	ET-Nr Part-No No. de Piece No. de Pieza No. del Pezzo Detalj nr	Stückzahl Qty Qte Ctd Qta Antal	Gegenstand Description Designation Descripcion Designazione Benaemning	
00	571 311 40	1	Lenktriebachse, kpl.	Steering drive axle, assy.
01	400 160 12	1	Achsgehäuse	Axle housing
02	313 396 99	1	Verschlußschraube	Plug
03	339 714 99	1	Dichtring	Seal ring
04	771 060 00	1	Entlüfter	Breather
07	400 150 12	2	Doppelgelenkwelle	Cardan joint shaft
08	505 420 98	4	Wellendichtring	Shaft seal
09	500 213 98	6	Sprengring	Snap ring
10	500 191 98	4	Nadellager	Needle bearing
11	511 410 98	4	Dichtring mit Dichtlippe	Seal ring with lip
23	772 390 73	1	Spurhebel, links	Track rod lever, l.h.
24	772 389 73	1	Spurhebel, rechts	Track rod lever, r.h.
25	772 391 73	1	Hebel, rechts	Lever, r.h.
27	307 615 99	20	Schraube	Bolt
28	307 839 99	3	Schraube	Bolt
30	350 562 99	4	Schmiernippel	Grease nipple
31	400 148 12	1	Spurstange	Track rod
32	997 202 00	1	Deckel, links	Cover, l.h.
35	770 523 00	2	Lagerbuchse	Bush
36	965 719 00	2	Anlaufscheibe	Stop washer
37	779 858 73	2	Achsschenkelbolzen	Steering knuckle pin
38	780 163 73	2	Anlaufscheibe	Stop washer
39	956 143 00	2	Achsschenkelbolzen	Steering knuckle pin
43	777 770 73	2	Achsschenkel	Steering knuckle
44	777 331 73	2	Schraube	Bolt
45	320 112 99	2	Mutter	Nut
47	-	1	Achsantrieb siehe EL-Blatt 993-0044	Axle drive see page 993-0044
61	997 415 00	2	Wellenmutter	Nut
62	350 362 99	2	Zylinderschraube	Bolt
63	363 167 99	2	Kegelrollenlager	Taper roller bearing
64	957 340 00	2	Rollenlager - Innenring	Roller bearing - inner race
65	957 339 00	2	Rollenlager - Außenring	Roller bearing - outer race
66	501 637 98	2	Radialdichtring	Oil-seal ring
67	511 340 98	2	Radialdichtring	Oil-seal ring
68	772 371 73	2	Radnabe	Wheel hub
69	780 502 73	20	Radbolzen	Wheel bolt
70	770 529 00	2	Bremstrommel	Brake drum
71	320 362 99	4	Zylinderschraube	Bolt
72	-	2	Bremse siehe EL-Blatt 90-3072	Brake see page 90-3072

Bild-Nr Fig Fig Fig Fig Bild nr	ET-Nr Part-No No. de Piece No. de Pieza No. del Pezzo Detalj nr	Stückzahl Qty Qte Ctd Qta Antal	Gegenstand Description Designation Descripcion Designazione Benaemning	
73	-	2	Planetengetriebe siehe EL-Blatt 90-0823	Planetary gear see page 90-0823

Achse 9
Axle 9

90-3537

05.06.1997 23.08.1999