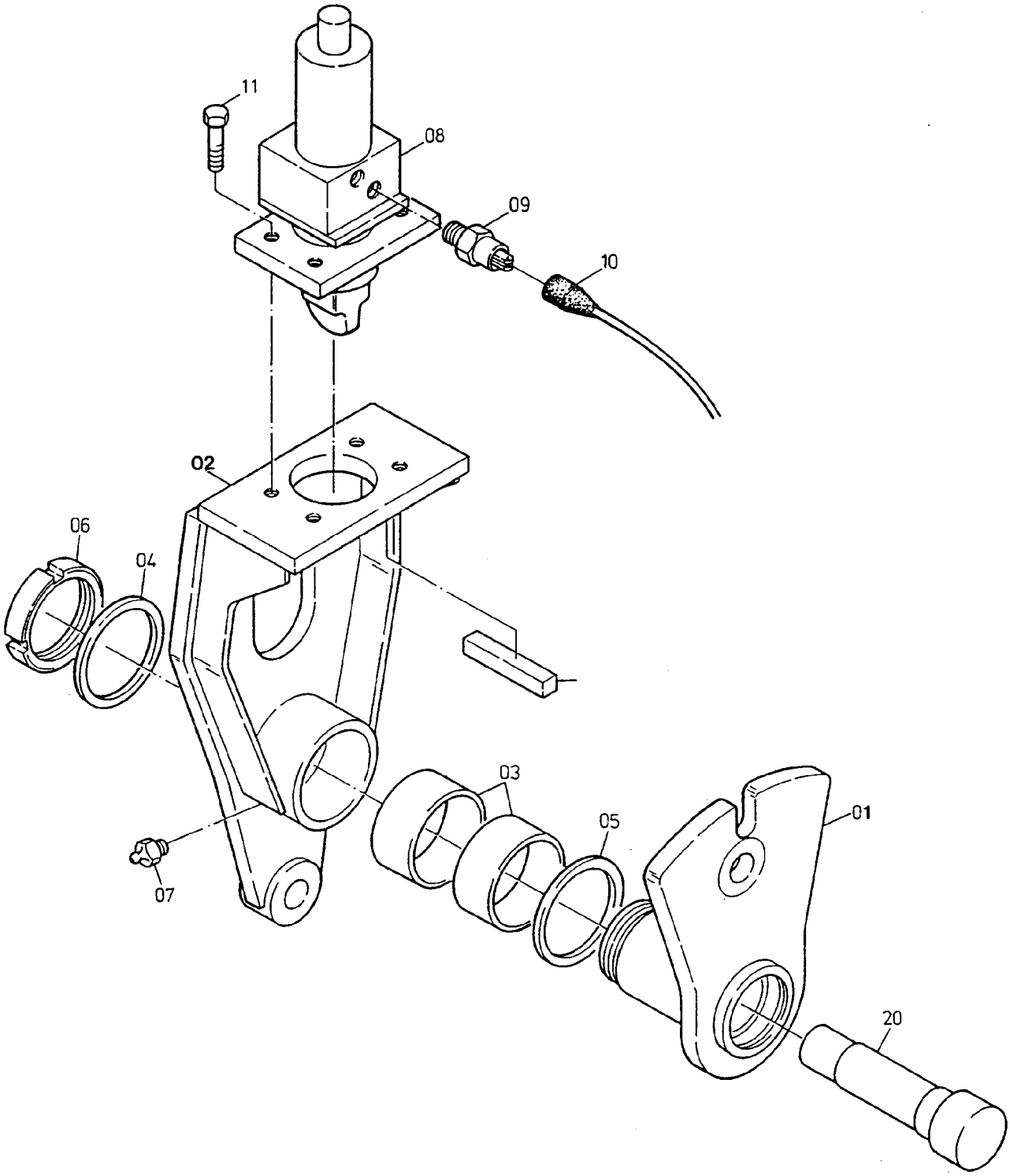


906-3664

| Bild-Nr<br>Fig<br>Fig<br>Fig<br>Fig<br>Bild nr | ET-Nr<br>Part-No<br>No. de Piece<br>No. de Pieza<br>No. del Pezzo<br>Detalj nr | Stückzahl<br>Qty<br>Qte<br>Ctd<br>Qta<br>Antal | Gegenstand<br>Description<br>Designation<br>Descripcion<br>Designazione<br>Benaemning | |
|---|---|---|---|---|
| 01 | 527 320 40 | 1 | Außenhebel | Outer lever |
| 02 | 570 065 40 | 1 | Innenhebel | Inner lever |
| 03 | 455 274 40 | 2 | Buchse | Bushing |
| 04 | 455 275 40 | 1 | Ring | Ring |
| 05 | 455 276 40 | 1 | Ring | Ring |
| 06 | 490 782 40 | 1 | Nutmutter | Groove nut |
| 07 | 350 561 99 | 1 | Schmiernippel | Grease nipple |
| 08 | - | 1 | Federspeicher<br>siehe EL-Blatt 90-0816 | Spring accumulator<br>see page 90-0816 |
| 09 | 349 003 40 | 2 | Druckschalter | Pressure switch |
| 10 | 263 583 40 | 2 | Stecker 2-polig | Plug |
| 11 | 308 869 99 | 4 | Schraube | Bolt |
| 12 | 455 277 40 | 2 | Scherleiste (Schweißteil) | Shear strip (weld on part) |
| 20 | 527 321 40 | 1 | Lenkungsbolzen (Schweißteil) | Steering pin (weld on part) |