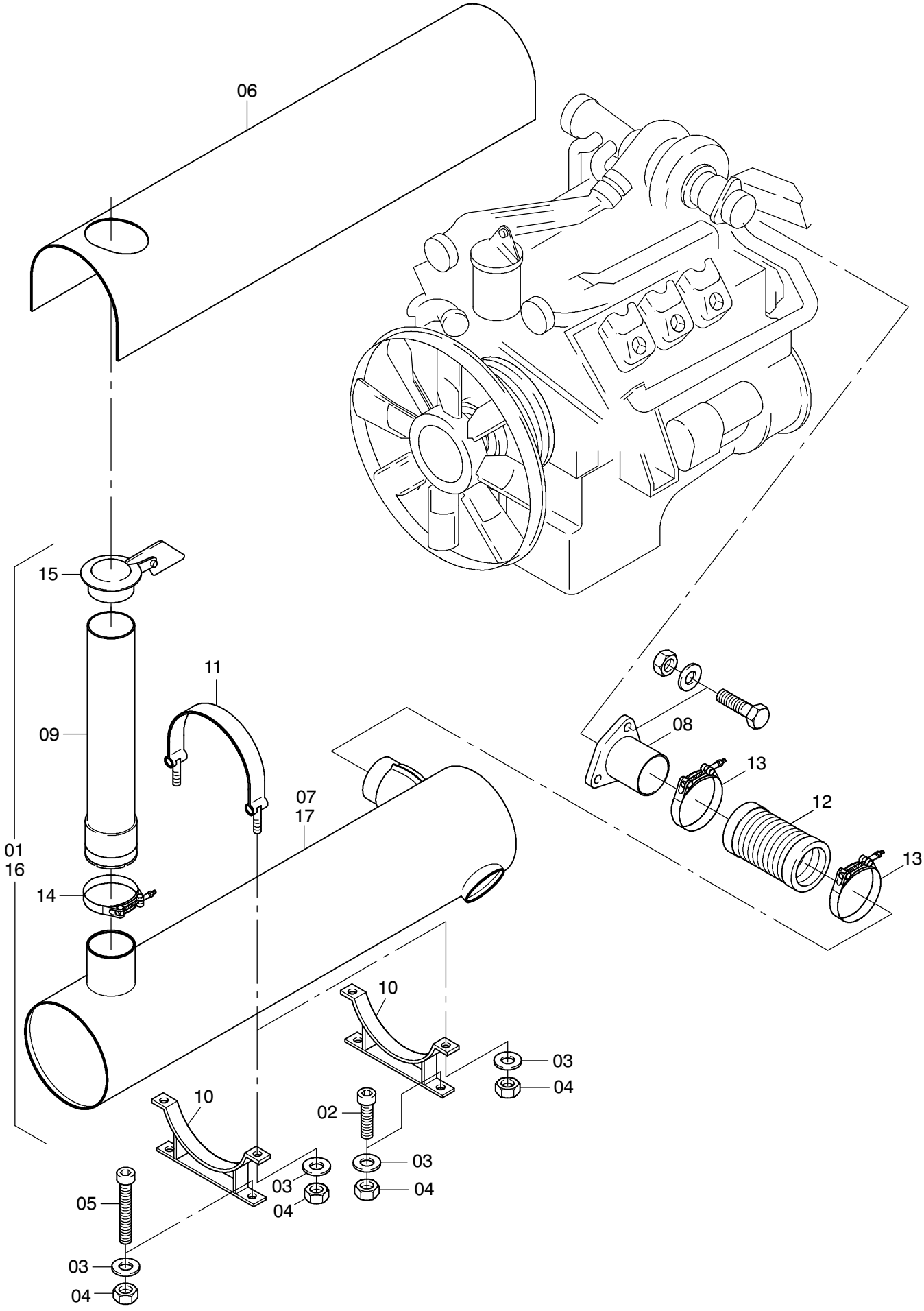

908-1260a

5.11.98

Bild-Nr Fig Fig Fig Fig Bild nr	ET-Nr Part-No No. de Piece No. de Pieza No. del Pezzo Detalj nr	Stückzahl Qty Qte Ctd Qta Antal	Gegenstand Description Designation Descripcion Designazione Benaemning	
01	542 414 40	1	Abgasanlage ohne Funken-fänger Bild-Nr.: 03,04,07-15	Exhaust system with out spark arrester fig-nos: 03,04,07-15
02	509 789 98	2	Schraube	Screw
03	510 321 98	8	Scheibe	Washer
04	509 862 98	8	Mutter	Nut
05	509 791 98	2	Schraube	Screw
06	543 402 40	1	Abdeckung	Cover
07	979 130 73	1	Schalldämpfer	Silencer
08	979 124 73	1	Flansch	Flange
09	420 280 12	1	Endrohr	Tailpipe
10	979 126 73	2	Konsole	Cradle
11	979 127 73	2	Spannband kpl.	Strap assembly
12	979 128 73	1	Kompensator	Compensator
13	88871740	2	Schelle	Clamp
14	690 212 73	1	Schelle	Clamp
15	979 131 73	1	Regenkappe	Raincap
16	542 222 40	1	Abgasanlage mit Funken-fänger Bild-Nr.: 03,04,08-15,17	Exhaust system with spark arrester fig-nos:03,04,08-15,17
17	979 132 73	1	Schalldämpfer	Silencer