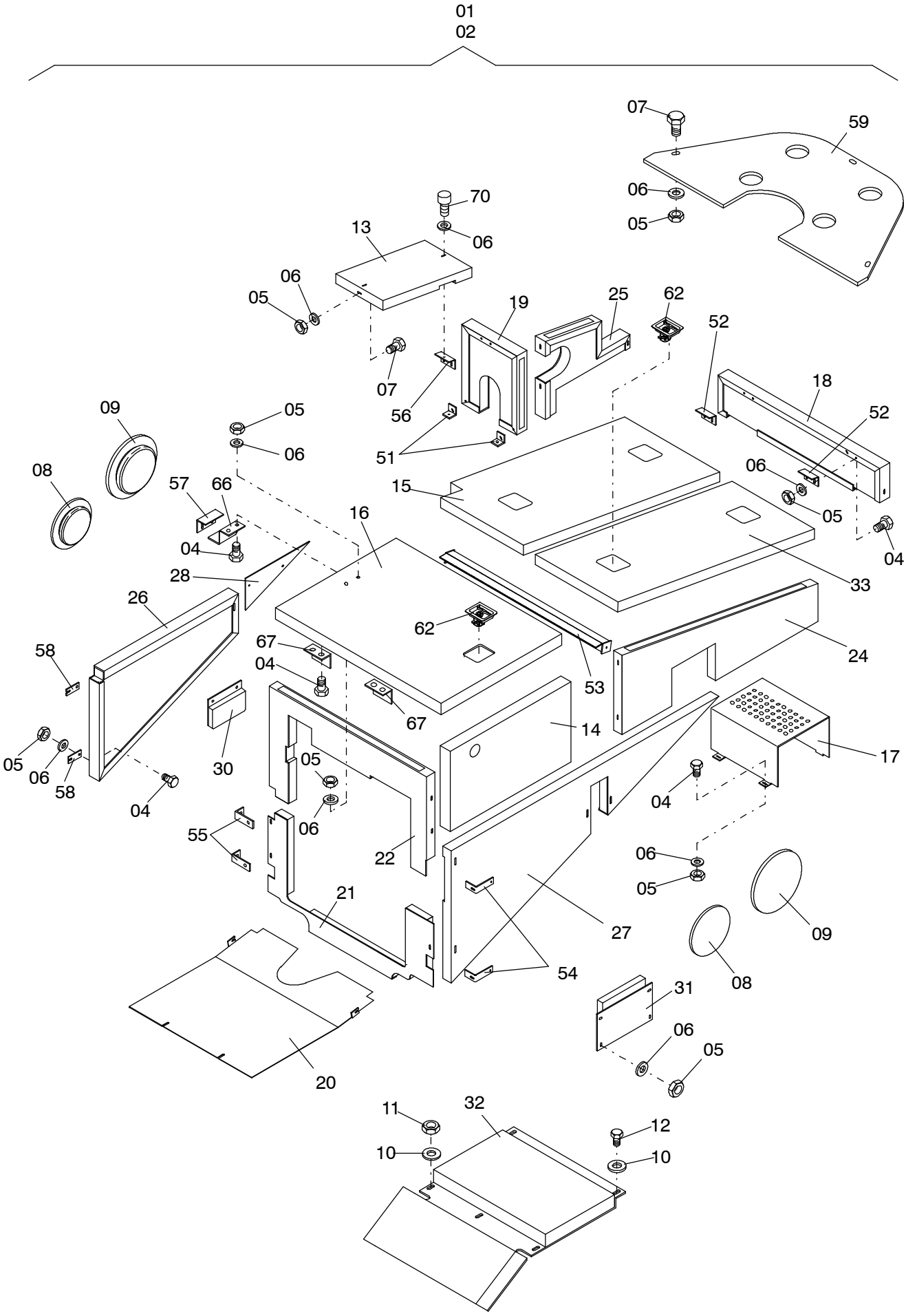

910-1010e

Seite/Page 1 / 3

17. Mai 2017

Bild-Nr Fig Fig Fig Fig Bild nr	ET-Nr Part-No No. de Piece No. de Pieza No. del Pezzo Detalj nr	Stückzahl Qty Qte Ctd Qta Antal	Gegenstand Description Designation Descripcion Designazione Benaemning	
01	613 931 40	1	Verkleidungsbleche Bild-Nr. 12-28	Covering plates fig-nos. 12-28
02	545 902 40	1	Stahlbauteile Bild-Nr. 31-39	Structural steel parts fig-nos. 31-39
04	509 940 98	42	Schraube	Bolt
05	509 862 98	56	Mutter	Nut
06	510 321 98	56	Scheibe	Washer
07	511 742 98	2	Schraube	Bolt
08	635 877 40	2	Kegelstopfen	Plug, tapered
09	490 054 40	2	Kegelstopfen	Plug, tapered
10	510 682 98	5	Scheibe	Washer
11	509 876 98	4	Mutter	Nut
12	510 208 98	2	Schraube	Bolt
13	613 929 40	1	Abdeckblech Auspuff	Cover plate exhaust
14	614 156 40	1	Abdeckblech links	Cover plate l.h.
15	613 928 40	1	Abdeckblech rechts oben	Cover plate r.h. top
16	613 932 40	1	Abdeckblech vorne	Cover plate front
17	545 588 40	1	Abdeckblech Auspuff	Cover plate exhaust
18	614 985 40	1	Auslegerablage	Support. device for boom
19	614 983 40	1	Blech	Plate
20	614 987 40	1	Kühlerblech unten	Cooler plate lower
21	614 984 40	1	Kühlerblech	Cooler plate
22	614 986 40	1	Kühlerblech oben	Cooler plate top
24	614 155 40	1	Seitenblech Auspuff	Side plate exhaust
25	613 922 40	1	Seitenblech Luftfilter	Side plate air filter
26	613 739 40	1	Seitenblech rechts unten	Side plate r.h. lower
27	614 154 40	1	Seitenblech links unten	Side plate l.h. lower
28	614 146 40	1	Seitenblech hinten rechts	Side plate rear r.h.
30	614 151 40	1	Abdeckblech Vorderrahmen	Covering front
31	614 146 40	1	Abdeckblech Stützkasten	Covering outrigger
32	673 164 40	1	Schallschutzblech	Noise absorbing plate
33	613 930 40	1	Abdeckblech links oben	Cover plate l.h. top
51	545 574 40	2	Halter	Retainer
52	545 573 40	2	Halter	Retainer
53	545 572 40	1	Querstrebe	Cross-strut
54	545 571 40	2	Halter	Retainer
55	545 570 40	2	Halter	Retainer
56	545 566 40	1	Halter	Retainer
57	544 562 40	2	Auflagewinkel	Support angle
58	545 642 40	2	Flansch	Flange
59	613 919 40	1	Abdeckblech - Getriebe	Cover plate - gearbox

Bild-Nr Fig Fig Fig Fig Bild nr	ET-Nr Part-No No. de Piece No. de Pieza No. del Pezzo Detalj nr	Stückzahl Qty Qte Ctd Qta Antal	Gegenstand Description Designation Descripcion Designazione Benaemning	
62	542 633 40	nB	Riegel	Catch
66	407 446 12	1	Halter	Retainer
67	407 447 12	2	Halter	Retainer
70	319 141 99	5	Schraube	Screw
-	420 036 12	nB	Dämstoffplatte 1m x 1,5m	Insulation plate 1m x 1,5m

Verkleidung Motor
Covering Engine

910-1010e