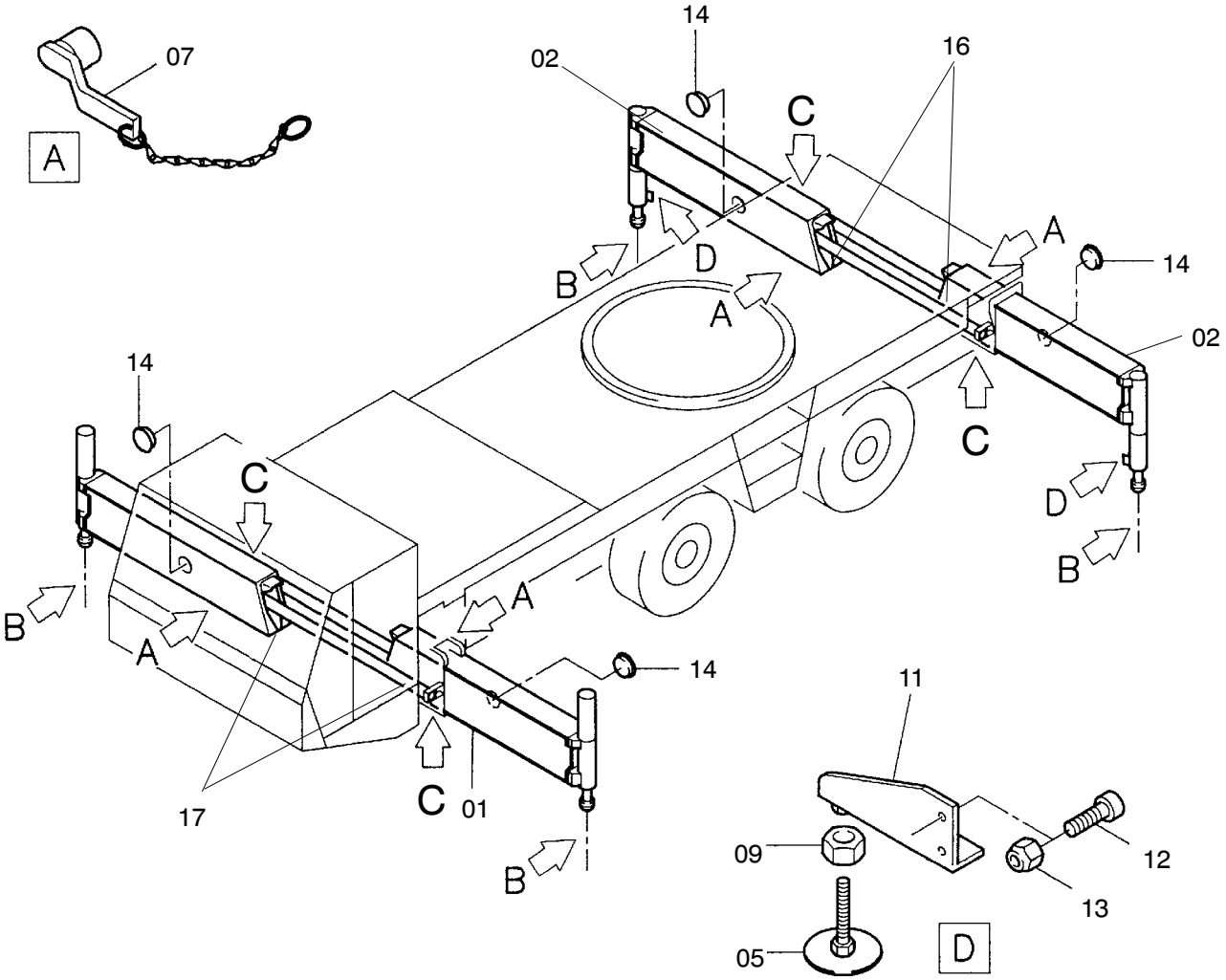

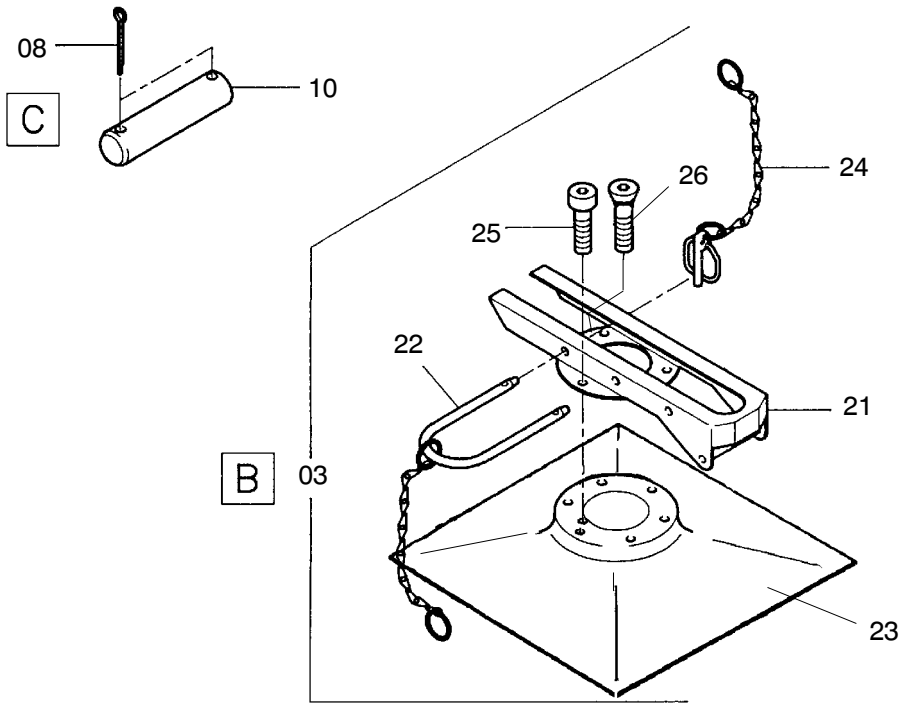

910-1035a

13.02.1997

Bild-Nr Fig Fig Fig Fig Bild nr	ET-Nr Part-No No. de Piece No. de Pieza No. del Pezzo Detalj nr	Stückzahl Qty Qte Ctd Qta Antal	Gegenstand Description Designation Descripcion Designazione Benaemning	
01	-	2	siehe EL-Blatt ”Stützträger, vorne”	see page ”Support, front”
02	-	2	siehe EL-Blatt ”Stützträger, hinten”	see page ”Support, rear”
03	614 653 40	4	Stützplatte, kpl. Bild-Nr. 21-25	Support plate assy. fig-nos. 21-25
05	544 502 40	4	Stützplattenhalter	Retainer
07	545 247 40	4	Stecker, kpl.	Plug assy.
08	509 884 98	8	Splint	Cotter pin
09	509 865 98	4	Mutter	Nut
10	509 496 98	4	Bolzen	Pin
11	542 644 40	4	Halter	Retainer
12	509 788 98	4	Schraube	Screw
13	509 870 98	4	Mutter	Nut
14	576 358 40	4	Kegelstopfen	Plug, tapered
15	551 386 40	8	Stutzen	Socket
16	545 722 40	2	Gleitblech, hinten	Slide plate, rear
17	545 711 40	2	Gleitblech, vorne	Slide plate, front
21	544 016 40	1	Stützplattenhalter, kpl.	Retainer assy.
22	544 019 40	1	Sicherungs-U kpl.	U-Shape securing device
23	614 654 40	1	Stützplatte	Support plate
24	542 651 40	2	Sicherheitsklappstecker kpl.	Safety pin assy.
25	509 820 98	6	Schraube	Bolt
26	511 051 98	2	Schraube	Bolt

Abstützung
Support

910-1035a