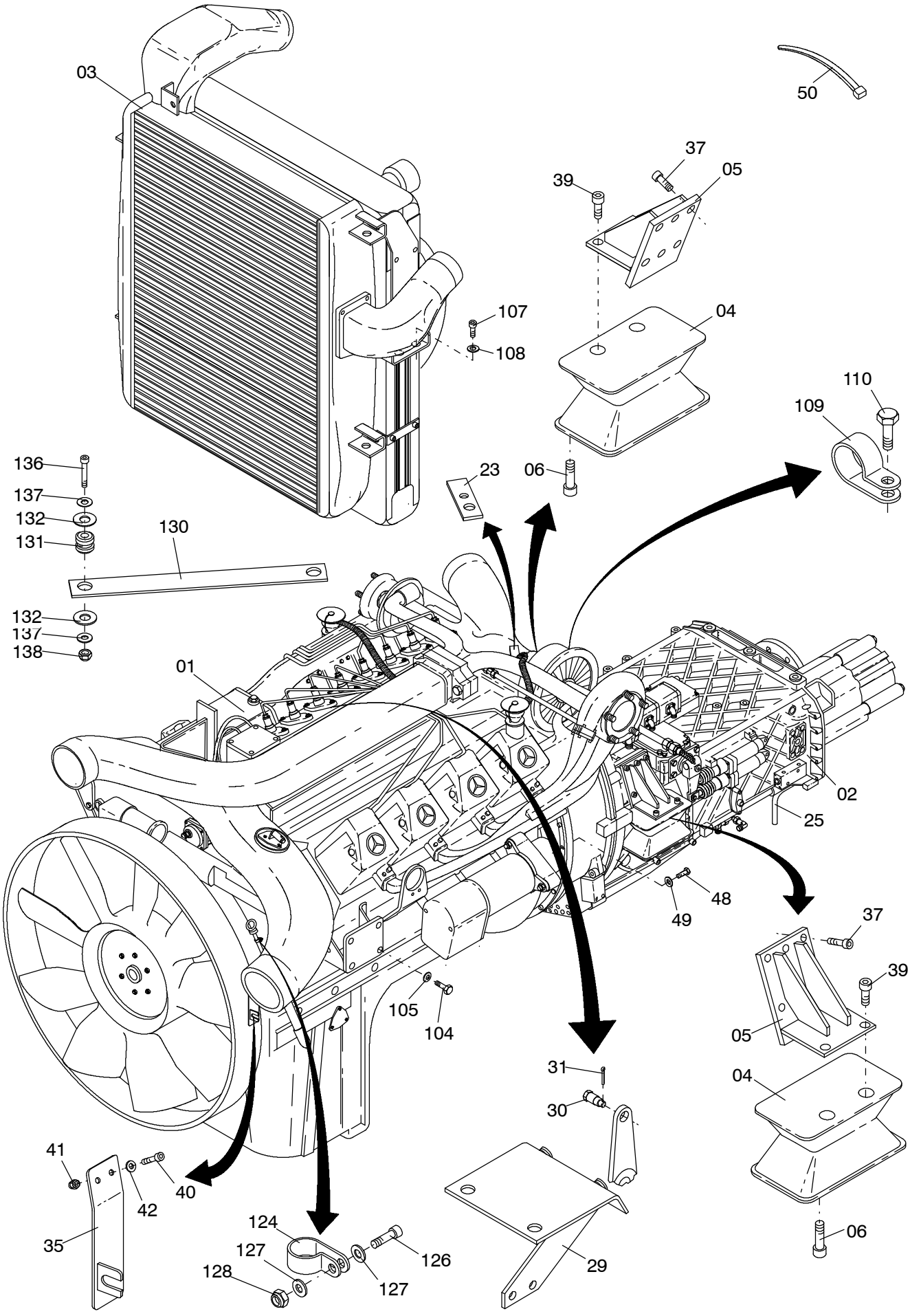

910-1202a

17.10.2008

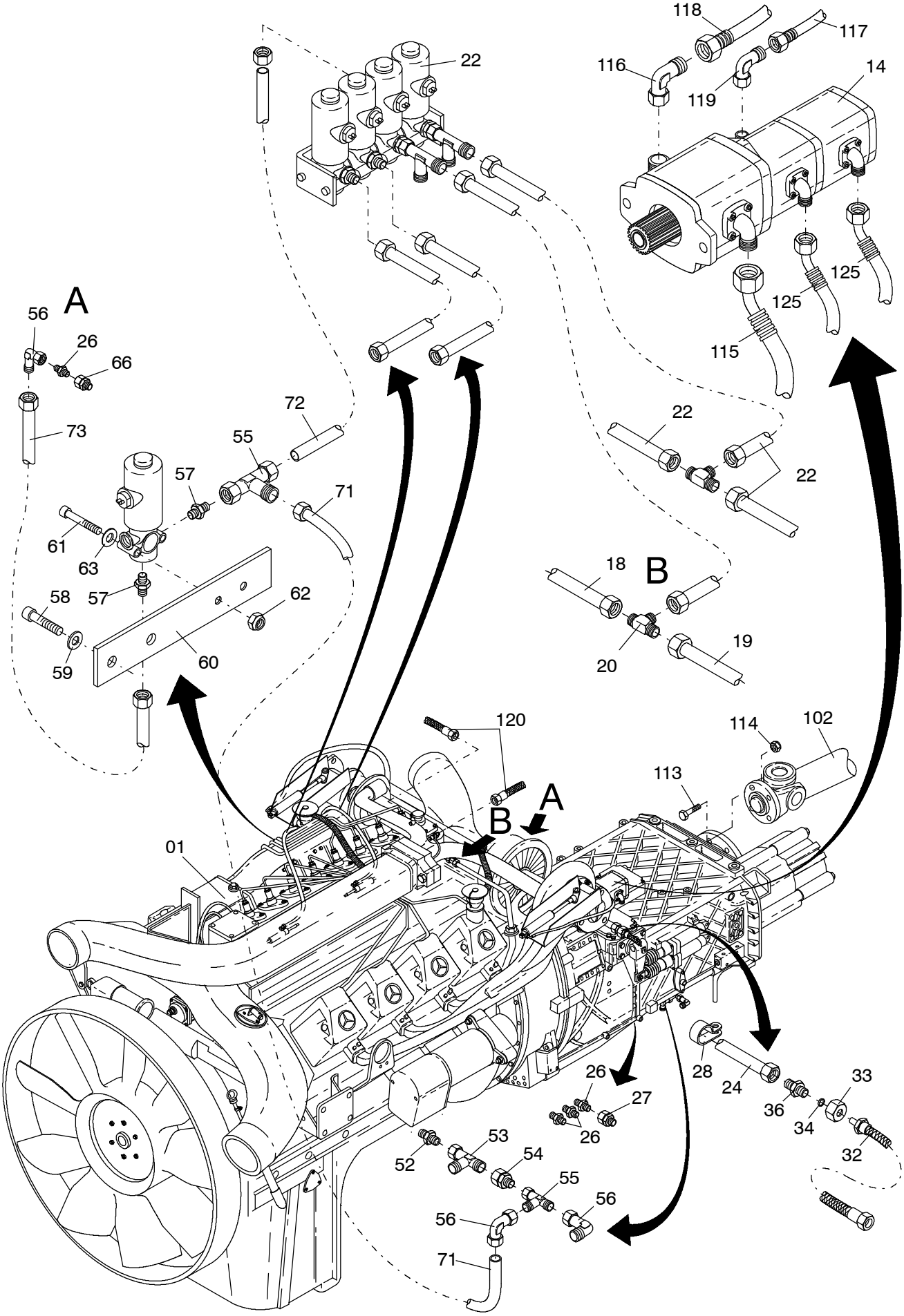

910-1202a

17.10.2008

Bild-Nr Fig Fig Fig Fig Bild nr	ET-Nr Part-No No. de Piece No. de Pieza No. del Pezzo Detalj nr	Stückzahl Qty Qte Ctd Qta Antal	Gegenstand Description Designation Descripcion Designazione Benaemning	
01	621 853 40	1	Dieselmotor s. EL-Blatt 90-3255	Diesel engine see page 90-3255
02	547 435 40	1	Getriebe Ersatzteile s. EL-Blatt 993-0200	Gearbox spare parts see page 993-0200
03	547 475 40	1	Kühlanlage s. EL-Blatt 910-1235	Cooling system see page 910-1235
04	762 468 00	2	Motorlager	Mounting
05	547 560 40	2	Getriebekonsole	Gearbox bracket
06	511 695 98	4	Schraube	Bolt
07	760 238 00	2	Motorlager	Mounting
14	634 223 40	1	Zahnradpumpe, 3-fach siehe EL-Blatt 993-0108	Gear pump, 3-fold see page 993-0108
18	546 736 40	1	Rohr, kpl. Konstantdrossel re.	Constant throttle pipe assy., r.h.
19	546 737 40	1	Rohr, kpl. Konstantdrossel li.	Constant throttle pipe assy., l.h.
20	509 501 98	1	Stutzen	Socket
22	-	1	Motorsteuerung s. EL-Blatt 910-1205	Engine control see page 910-1205
23	544 708 40	1	Halter	Retainer
24	544 690 40	1	Rohr, kpl.	Pipe assy.
25	544 641 40	2	Ölablaß	Oil drain
26	551 617 40	3	Stutzen	Socket
27	621 401 40	1	Stutzen	Socket
28	003 286 98	1	Befestigungsschelle	Mounting clip
29	542 217 40	1	Halter Stopkabel	Retainer shut-off cable
30	542 218 40	1	Klemmnippel	Clamping nipple
31	509 882 98	1	Splint	Cotter pin
32	192 147 40	1	Schlauchleitung	Hose assy.
33	510 016 98	2	Überwurfmutter	Union nut
34	371 243 99	2	Schneidring	Olive
35	542 211 40	1	Halter Druck-Zug-Kabel	Retainer push-pull-cable
36	604 499 40	1	Stutzen	Socket
37	511 696 98	12	Schraube	Bolt
39	511 697 98	4	Schraube	Bolt
40	509 774 98	3	Schraube	Screw
41	509 869 98	3	Mutter	Nut
42	340 506 99	4	Scheibe	Washer
48	304 136 99	12	Schraube	Bolt
49	510 314 98	12	Scheibe	Washer
50	174 411 40	20	Kabelbinder	Cable strap
52	551 374 40	1	Stutzen	Socket
53	551 380 40	1	Stutzen	Socket

Bild-Nr Fig Fig Fig Fig Bild nr	ET-Nr Part-No No. de Piece No. de Pieza No. del Pezzo Detalj nr	Stückzahl Qty Qte Ctd Qta Antal	Gegenstand Description Designation Descripcion Designazione Benaemning	
54	551 379 40	1	Stutzen	Socket
55	551 447 40	3	Stutzen	Socket
56	551 444 40	3	Stutzen	Socket
57	551 616 40	2	Stutzen	Socket
58	510 989 98	2	Schraube	Bolt
59	510 317 98	2	Scheibe	Washer
60	544 713 40	1	Halter Proportionalventil	Retainer proportional valve
61	510 080 98	2	Schraube	Screw
62	509 869 98	2	Mutter	Nut
63	340 506 99	2	Scheibe	Washer
66	551 379 40	2	Stutzen	Socket
71	543 507 40	1	Rohr kpl.	Pipe assy.
72	543 449 40	1	Rohr kpl.	Pipe assy.
73	546 976 40	1	Rohr kpl.	Pipe assy.
74	543 502 40	1	Rohr kpl.	Pipe assy.
75	613 863 40	4	Rohr kpl.	Pipe assy.
104	509 830 98	8	Schraube	Bolt
105	510 494 98	16	Scheibe	Washer
106	511 695 98	8	Schraube	Bolt
107	509 793 98	4	Schraube	Bolt
108	510 314 98	4	Scheibe	Washer
109	510 354 98	1	Schelle	Clamp
110	509 829 98	1	Schraube	Bolt
111	509 846 98	2	Schraube	Bolt
115	544 693 40	1	Schlauchleitung	Hose assy.
116	551 679 40	1	Stutzen	Socket
117	544 692 40	1	Schlauchleitung	Hose assy.
118	544 691 40	1	Schlauchleitung	Hose assy.
119	551 301 40	1	Stutzen	Socket
120	544 712 40	2	Schlauchleitung	Hose assy.
123	614 557 40	1	Schlauchleitung	Hose assy.
124	576 150 40	1	Befestigungsschelle	Mounting clip
125	544 587 40	2	Schlauchleitung	Hose assy.
126	510 523 98	1	Schraube	Screw
127	340 506 99	2	Scheibe	Washer
128	509 869 98	1	Mutter	Nut
130	613 851 40	1	Halter	Retainer
131	634 119 40	1	Lagerelement, 2-teilig	Fixing bloc, split
132	510 585 98	2	Scheibe	Washer
133	509 786 98	4	Schraube	Screw
134	504 030 98	4	Mutter	Nut

Bild-Nr Fig Fig Fig Fig Bild nr	ET-Nr Part-No No. de Piece No. de Pieza No. del Pezzo Detalj nr	Stückzahl Qty Qte Ctd Qta Antal	Gegenstand Description Designation Descripcion Designazione Benaemning	
135	510 182 98	2	Klemmhälftenpaar	Pair of half clamps
136	509 790 98	1	Schraube	Screw
137	510 028 98	2	Scheibe	Washer
138	509 870 98	1	Mutter	Nut
151		1	Flansch	Flange
152	007 096 98	1	O-Ring	O-ring