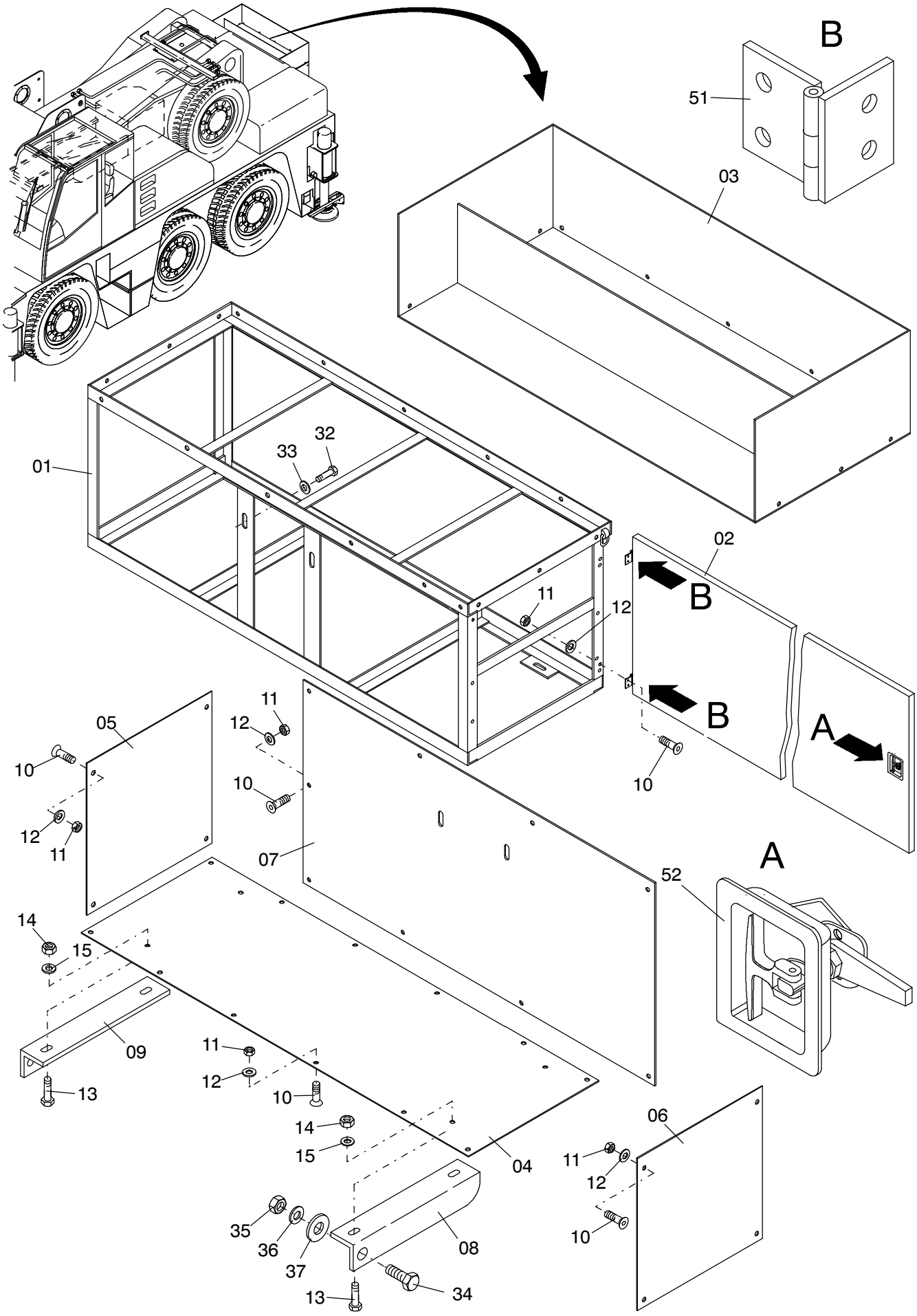

970-1018

Seite/Page 1 / 2

24.05.2000

Bild-Nr Fig Fig Fig Fig Bild nr	ET-Nr Part-No No. de Piece No. de Pieza No. del Pezzo Detalj nr	Stückzahl Qty Qte Ctd Qta Antal	Gegenstand Description Designation Descripcion Designazione Benaemning	
–	303 980 12	1	Kombikiste, kpl.	Combined box assy.
01	303 982 12	1	Rahmen	Frame
02	303 989 12	1	Klappe, kpl.	Flap assy.
03	303 990 12	1	Deckel	Cover
04	303 987 12	1	Bodenblech	Bottom plate
05	303 986 12	1	Seitenwand, rechts	Side panel, r.h.
06	303 985 12	1	Seitenwand, links	Side panel, l.h.
07	303 988 12	1	Rückwand	Back panel
08	303 983 12	1	Träger, links	Carrier, l.h.
09	303 984 12	1	Träger, rechts	Carrier, r.h.
10	510 308 98	30	Schraube	Screw
11	509 862 98	30	Mutter	Nut
12	510 321 98	30	Scheibe	Washer
13	514 006 98	4	Schraube	Bolt
14	509 864 98	4	Mutter	Nut
15	510 494 98	8	Scheibe	Washer
32	510 111 98	2	Schraube	Bolt
33	339 510 99	2	Scheibe	Washer
34	511 421 98	2	Schraube	Bolt
35	509 867 98	2	Mutter	Nut
36	510 497 98	2	Scheibe	Washer
37	303 991 12	2	Scheibe	Washer
51	635 503 40	2	Scharnier	Hinge
52	979 403 73	1	Griff	Handle

Kombikiste
Combined box

970-1018

24.05.2000