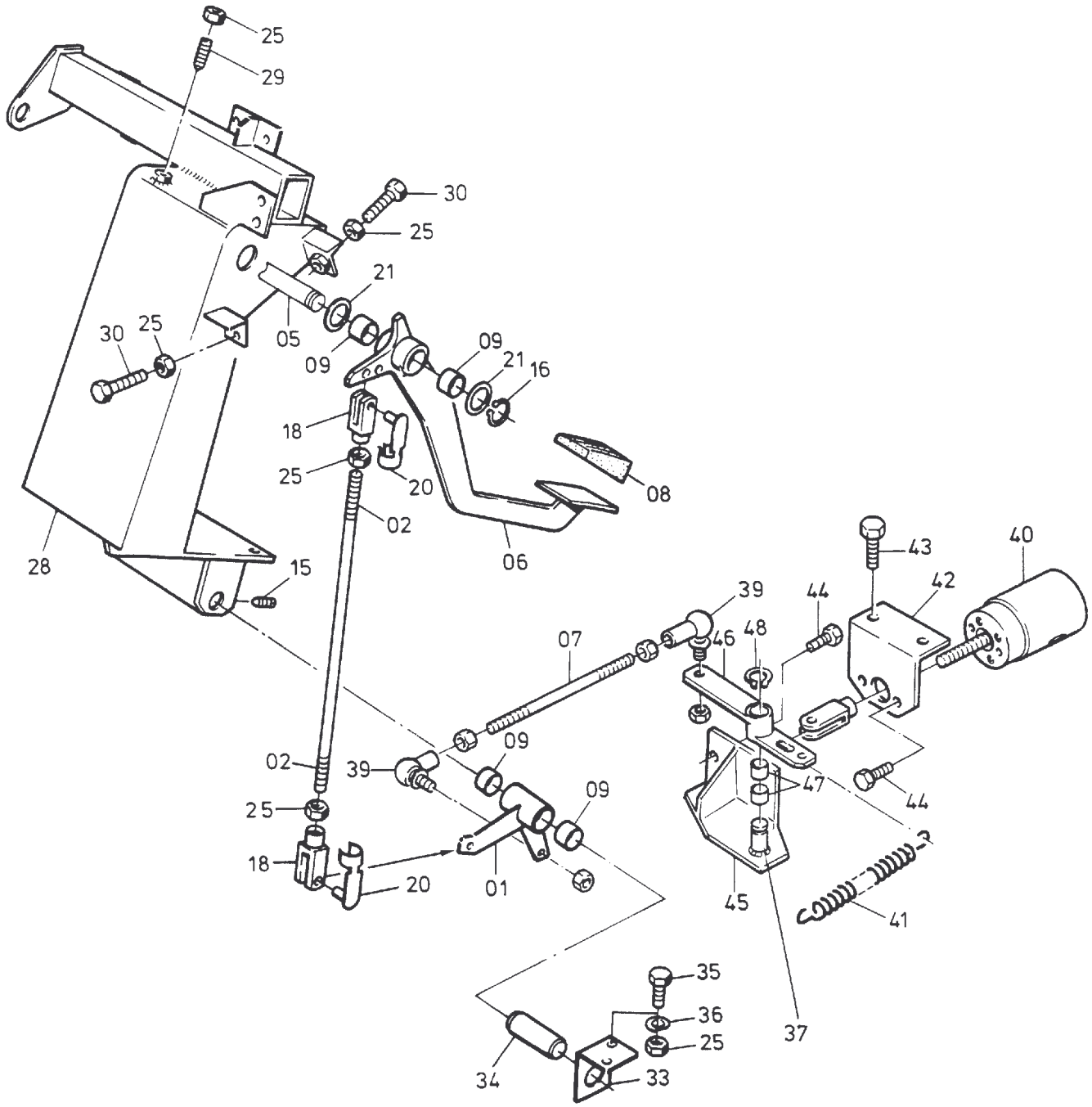

98-1925

4. Mai 2012

Bild-Nr Fig Fig Fig Fig Bild nr	ET-Nr Part-No No. de Piece No. de Pieza No. del Pezzo Detalj nr	Stückzahl Qty Qte Ctd Qta Antal	Gegenstand Description Designation Descripcion Designazione Benaemning	
01	360 639 40	1	Hebel	Lever
02	254 740 40	1	Stange	Rod
05	336 193 40	1	Welle	Shaft
06	260 066 40	1	Fußhebel	Pedal
07	285 916 40	1	Stange	Rod
08	256 902 40	1	Pedalgummi	Pedal rubber
09	049 513 40	4	Trockenbuchse	Bush
15	345 013 99	2	Spannhülse	Dowel sleeve
16	342 520 99	2	Sicherungsring	Circlip
18	350 750 99	2	Gabelkopf	Clevis
20	002 825 98	4	ES-Bolzen	Clip
21	340 470 99	4	Scheibe	Washer
25	332 111 99	13	Mutter	Nut
28	336 106 40	1	Lagerbock	Bearing support
-	348 639 40	4	Niet-Mutter	Rivet nut
29	324 645 99	1	Gewindestift	Grub screw
30	307 760 99	2	Schraube	Bolt
33	336 168 40	1	Winkel	Angle
34	336 197 40	1	Welle	Shaft
35	307 305 99	4	Schraube	Bolt
36	346 510 99	2	Federing	Lock washer
37	002 826 98	1	Bolzen (anschweißen)	Pin (to be welded)
39	350 711 99	2	Winkelgelenk	Angle joint
40	-	1	Druckregelventil siehe EL-Blatt 108-1926b	Pressure control valve see page 108-1926b
41	182 414 40	1	Zugfeder	Draw spring
42	289 713 40	1	Halter	Retainer
43	307 775 99	2	Schraube	Bolt
44	307 425 99	4	Schraube	Bolt
45	325 025 40	1	Bock	Bock
46	325 021 40	1	Hebel	Lever
47	145 754 40	2	Buchse	Bush
48	342 514 99	1	Sicherungsring	Circlip

Betätigung für Drehwerksbremse
Control - Swing Gear Brake

98-1925