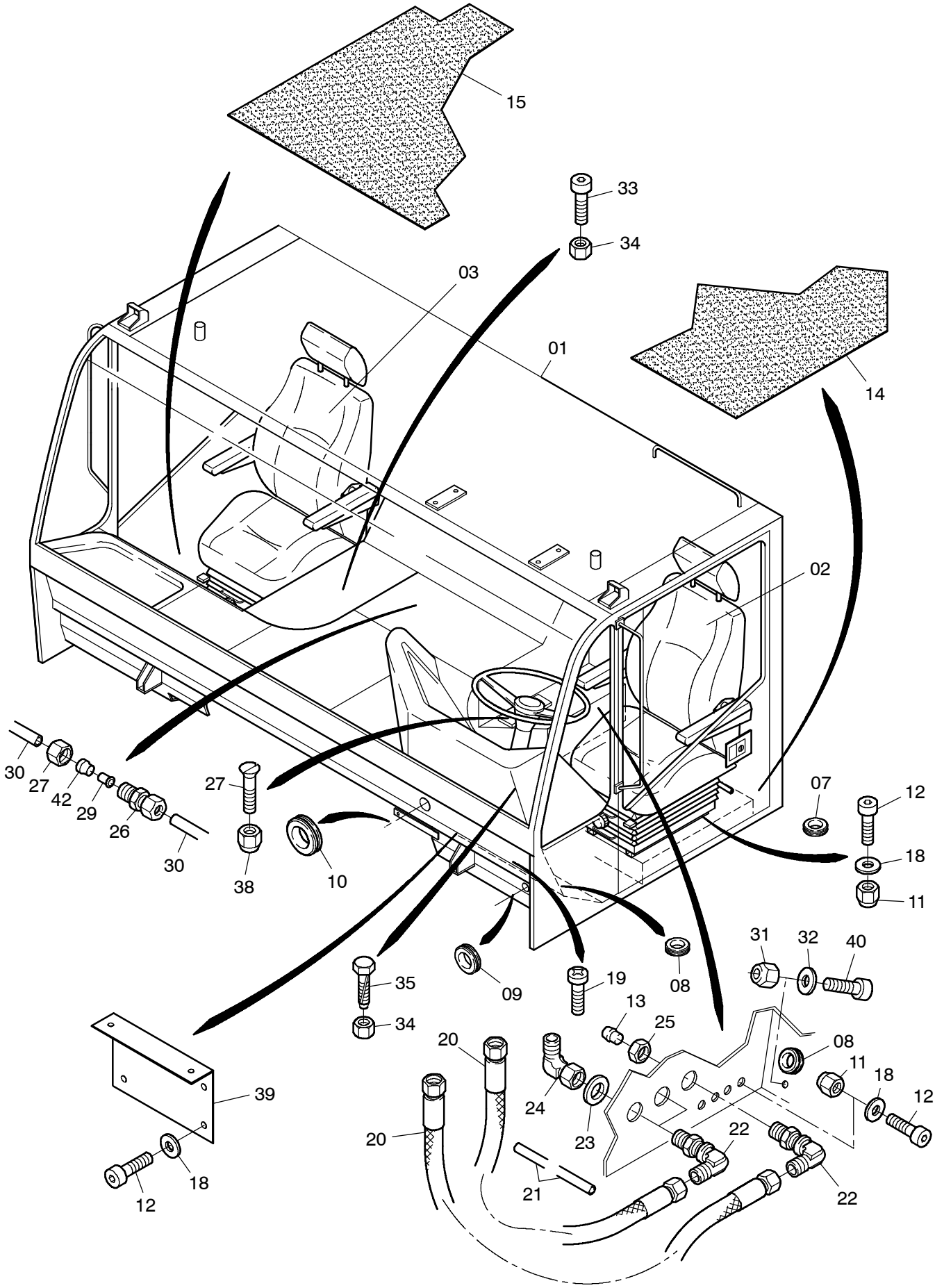

984-1900-1

26. Juni 2017

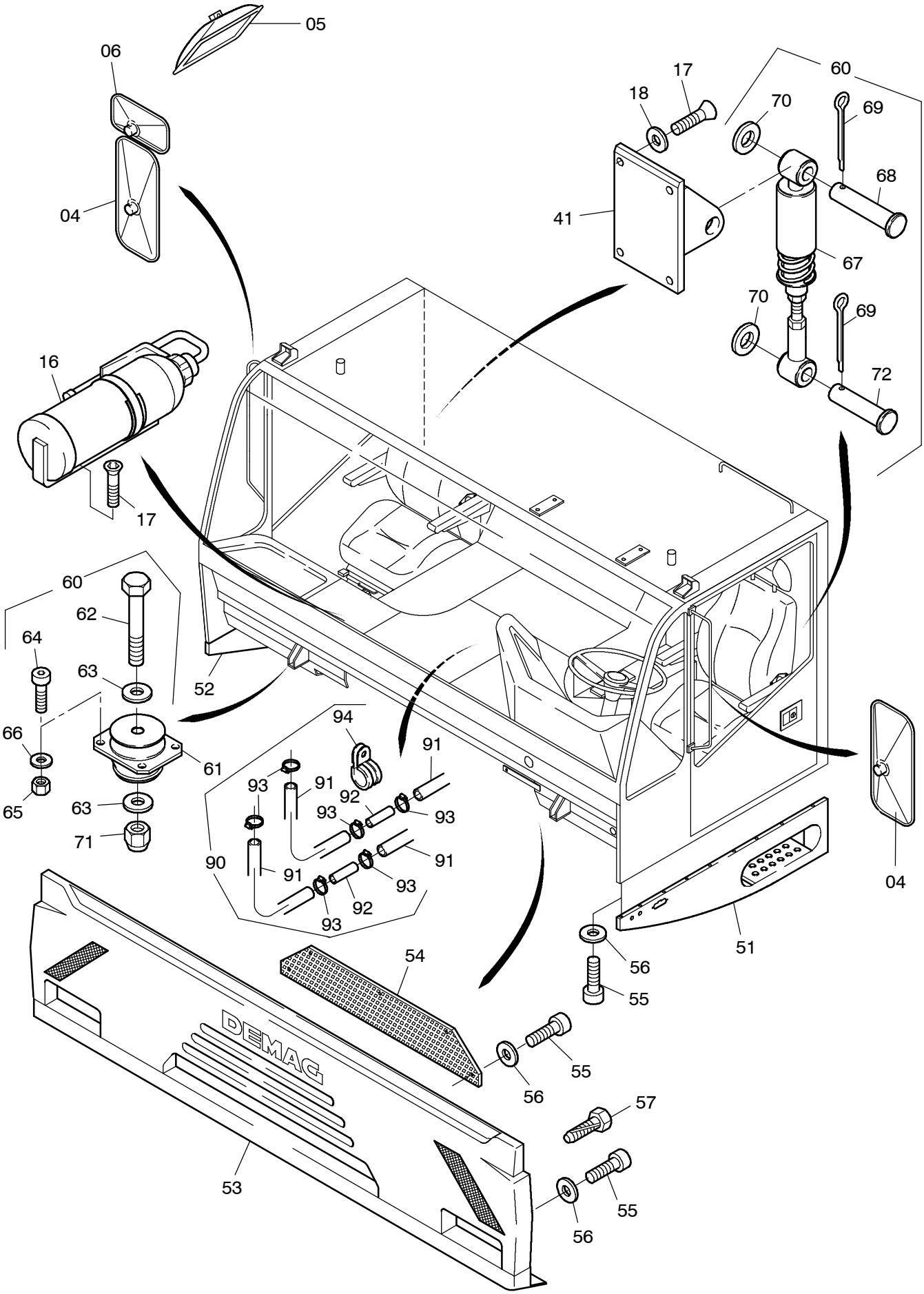

984-1900-1

26. Juni 2017

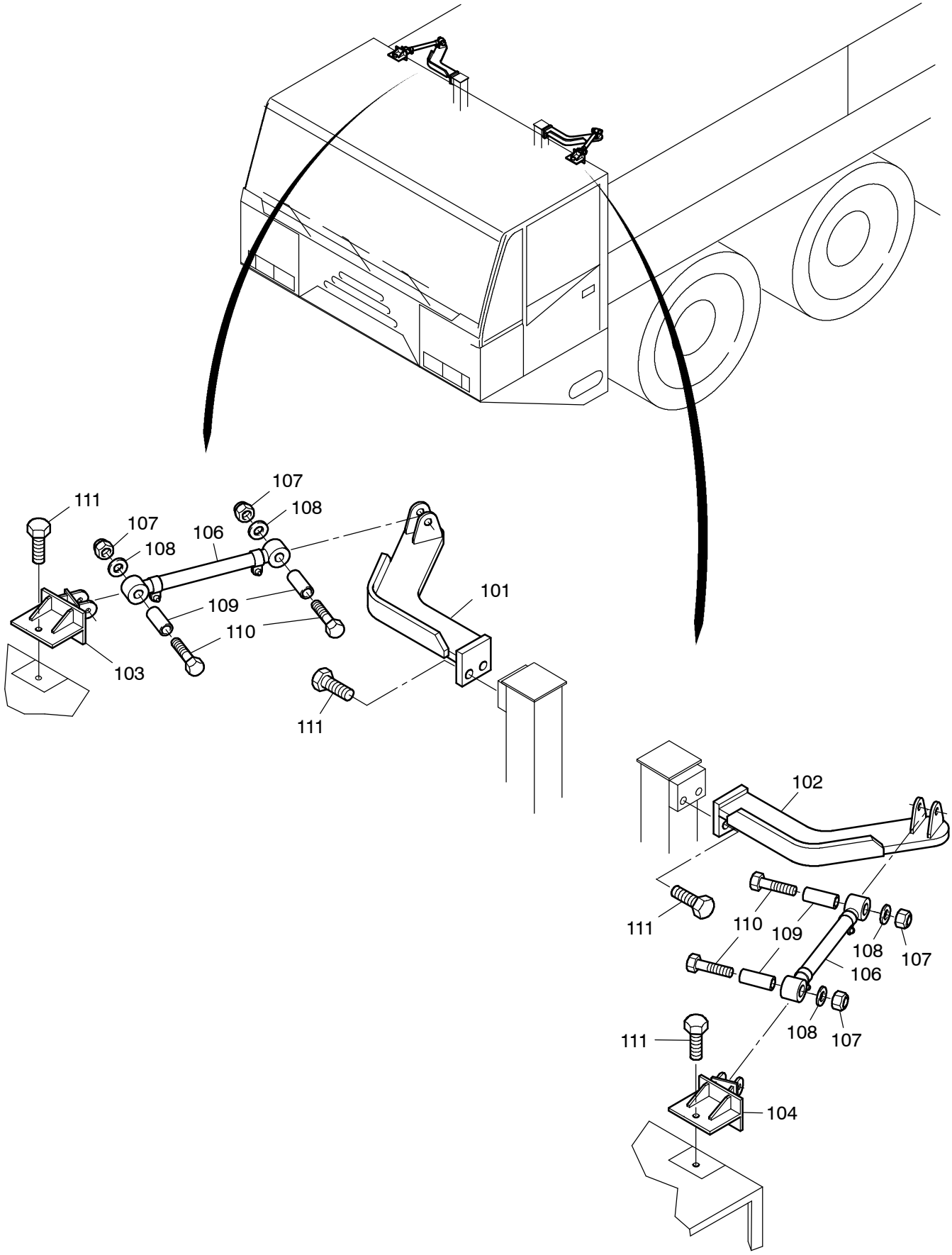

984-1900-1

26. Juni 2017

Bild-Nr Fig Fig Fig Fig Bild nr	ET-Nr Part-No No. de Piece No. de Pieza No. del Pezzo Detalj nr	Stückzahl Qty Qte Ctd Qta Antal	Gegenstand Description Designation Descripcion Designazione Benaemning	
01	123 050 12	1	Kabine siehe EL-Blatt 993-1069	Cabin see page 993-1069
02	672 883 40	1	Fahrersitz, beheizt siehe EL-Blatt 993-0701	Operator's seat, heated see page 993-0701
03	672 884 40	1	Fahrersitz siehe EL-Blatt 993-0702	Operator's seat see page 993-0702
04	551 276 40	2	Außenspiegel	Exterior mirror
05	634 039 40	1	Weitwinkelspiegel	Panoramic mirror
06	451 259 40	1	Weitwinkelspiegel	Panoramic mirror
07	576 052 40	6	Kabeldurchführungstülle	Grommet spout
08	576 051 40	6	Membrandurchführungstülle	Diaphragm bushing socket
09	621 225 40	2	Membrandurchführungstülle	Diaphragm bushing socket
10	621 682 40	2	Membrandurchführungstülle	Diaphragm bushing socket
11	509 870 98	15	Mutter	Nut
12	321 581 99	18	Schraube	Screw
13	371 852 99	1	Butzen	Breech block
14	119 458 12	1	Bodenmatte, li	Floor mat
15	672 921 40	1	Bodenmatte, re	Floor mat
16	002 130 12	1	Feuerlöscher	Fire extinguisher
17	320 431 99	10	Senkschraube	Countersunk screw
18	510 321 98	26	Scheibe	Washer
19	001 422 12	14	Linsenschraube	Screw
20	672 571 40	3	Schlauchleitung	Hose assy.
21	192 189 40	1	Schlauch ø 5x3 - Länge angeben	Hose - state length required
22	509 916 98	3	Stutzen	Socket
23	510 495 98	3	Scheibe	Washer
24	551 444 40	2	Stutzen	Socket
25	371 273 99	1	Überwurfmutter	Cap nut
26	511 112 98	2	Stutzen	Socket
27	654 608 40	4	Überwurfmutter	Cap nut
29	007 575 98	4	Hülse	Sleeve
30	502 335 98	1	Rohr ø 6x1 - Länge angeben	Pipe - state length required
31	509 876 98	7	Mutter	Nut
32	510 314 98	7	Scheibe	Washer
33	509 775 98	7	Schraube	Screw
34	004 181 98	9	DUBO-Sicherung	Fuse
35	001 516 12	2	Bohrschraube	Screw
37	506 111 98	4	Senkschraube	Countersunk screw
38	509 869 98	4	Mutter	Nut
39	119 075 12	1	Blech	Plate

Bild-Nr Fig Fig Fig Fig Bild nr	ET-Nr Part-No No. de Piece No. de Pieza No. del Pezzo Detalj nr	Stückzahl Qty Qte Ctd Qta Antal	Gegenstand Description Designation Descripcion Designazione Benaemning	
40	319 255 99	4	Überwurfmutter	Cap nut
41	119 099 12	2	Kabinenlager	Bearing
42	171 288 40	4	Klemmring	Clamping ring
51	672 917 40	1	Aufstieg	Ladder
52	672 918 40	1	Aufstieg	Ladder
53	663 148 40	1	Stoßquerträger	Bumper brace
54	672 728 40	1	Kühlergriff	Grill
55	321 581 99	26	Schraube	Screw
56	510 321 98	26	Scheibe	Washer
57	001 516 12	6	Bohrschraube	Screw
60	119 082 12	1	Fahrerhauslagerung best. aus Bild-Nr. 61-72	Operator's house support consist. of fig-nos: 61-72
61	432 387 40	2	Megi-Konus	Cone
62	308 637 99	2	Schraube	Bolt
63	340 469 99	4	Scheibe	Washer
64	319 147 99	8	Schraube	Bolt
65	509 876 98	8	Mutter	Nut
66	510 314 98	8	Scheibe	Washer
67	655 235 40	2	Stoßdämpfer	Bumper
68	502 872 98	2	Bolzen	Pin
69	342 059 99	4	Splint	Cotter pin
70	340 611 99	4	Scheibe	Washer
71	334 695 99	2	Mutter	Nut
72	125 163 99	2	Bolzen	Bolt
90	672 924 40	1	Wasseranschluß Heizung best. aus Bild-Nr. 91-94:	Water fitting heater consist. of fig-nos: 91-94:
91	001 004 12	1	Kühlerschlauch ø 18x4,5 - Länge angeben	Radiator hose - state length required
92	461 685 40	2	Verbindungsrohr ø 18	Connecting tube
93	295 442 40	8	Schlauchschelle ø 20-32	Hose clip
94	504 072 98	1	Schelle	Clamp
101	124 954 12	1	Halterung, rechts	Holding device r.h.
102	124 953 12	1	Halterung, links	Holding device l.h.
103	124 274 12	1	Konsole, rechts	Console r.h.
104	124 482 12	1	Konsole, links	Console l.h.
106	874 220 40	2	Zugstange	Draw bar
107	509 877 98	4	Mutter	Nut
108	502 687 98	8	Scheibe	Washer
109	316 321 40	4	Hülse	Sleeve
110	125 152 99	4	Schraube	Bolt
111	307 612 99	6	Schraube	Bolt