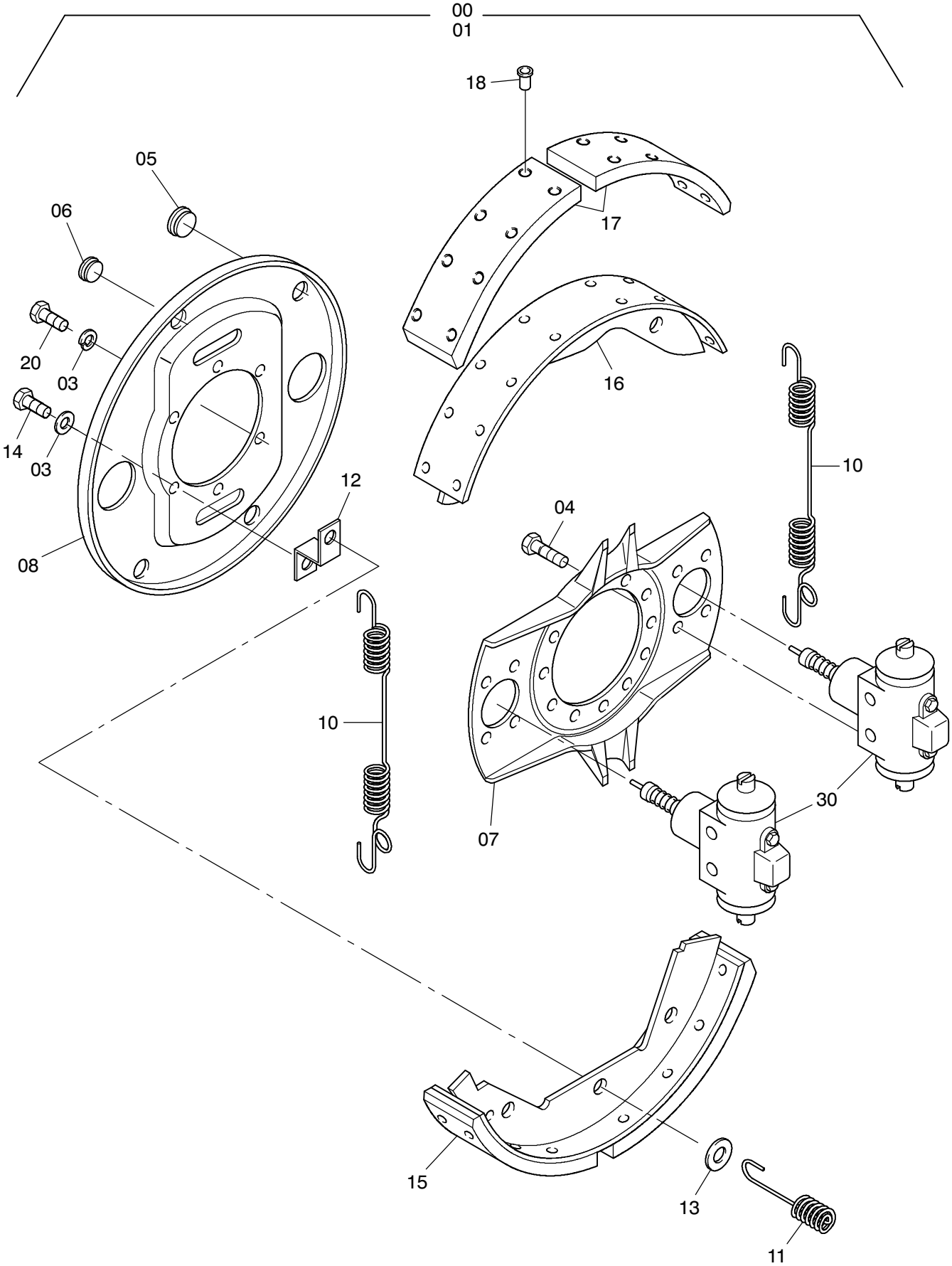

993-0818

04.10.2000

Bild-Nr Fig Fig Fig Fig Bild nr	ET-Nr Part-No No. de Piece No. de Pieza No. del Pezzo Detalj nr	Stückzahl Qty Qte Ctd Qta Antal	Gegenstand Description Designation Descripcion Designazione Benaemning	
00	400 387 12	1	Bremse, links kpl.	Brake, l.h. assy.
01	400 388 12	1	Bremse, rechts kpl.	Brake, r.h. assy.
03	343 094 99	8	Federing	Lock washer
04	771 169 00	8	Schraube	Bolt
05	771 098 00	2	Verschlußstopfen	Plug
06	778 108 73	2	Verschlußstopfen	Plug
07	772 414 73	1	Bremsenträger	Brake spider
08	777 402 73	1	Deckplatte	Dust shield
10	968 516 00	2	Zugfeder	Pull spring
11	955 377 00	2	Druckfeder	Pressure sping
12	771 162 00	2	Bügel	Yoke
13	400 395 12	2	Scheibe	Washer
14	307 623 99	2	Schraube	Bolt
15	400 396 12	2	Bremsbacke mit Belag	Brake shoe with lining
16	*	2	Bremsbacke	Brake shoe
17	400 397 12	4	Belag	Lining
18	400 394 12	56	Niet	Rivet
20	307 748 99	6	Schraube	Bolt
30	762 340 73	2	Spreizvorrichtung siehe El-Blatt 90-3333	Expander unit see page 90-3333
			* Diese Teile sind einzeln nicht lieferbar	* These parts are not sold separately

Bremse
Brake

993-0818