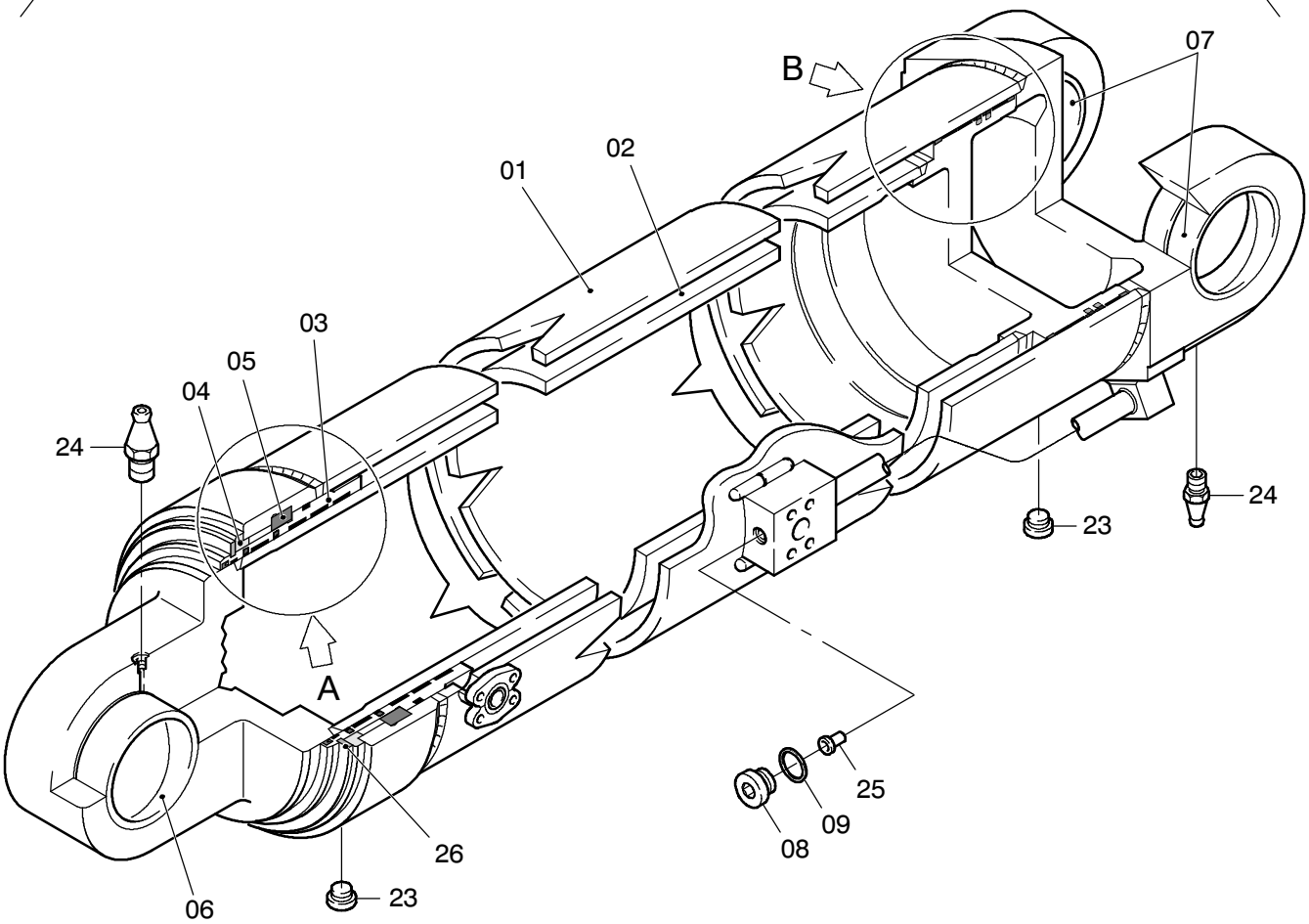

200 A

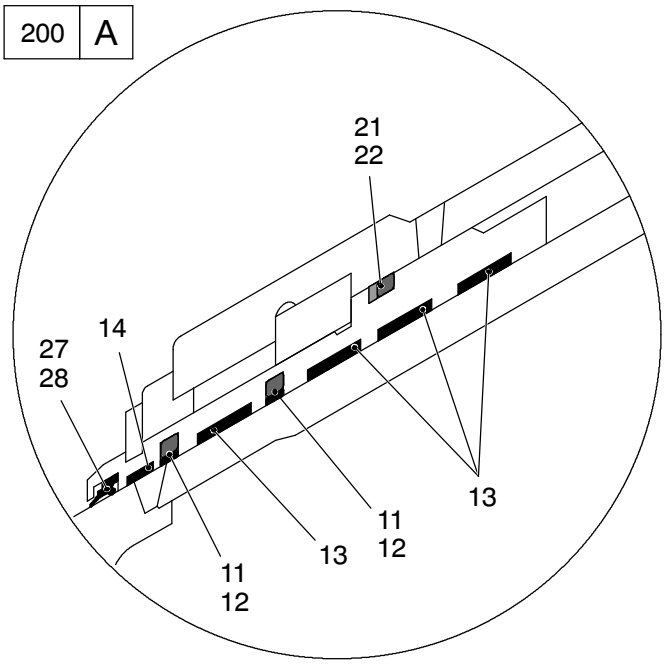

300 B

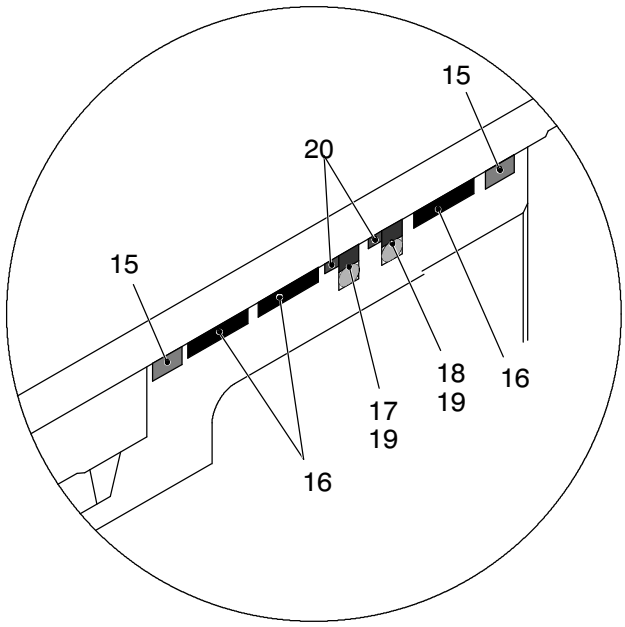

993-1017

20.04.2000

Bild-Nr Fig Fig Fig Fig Bild nr	ET-Nr Part-No No. de Piece No. de Pieza No. del Pezzo Detalj nr	Stückzahl Qty Qte Ctd Qta Antal	Gegenstand Description Designation Descripcion Designazione Benaemning	
00	450 232 12	1	Wippzylinder	Luffing cylinder
01	904 115 40	1	Zylinderrohr	Cylinder tube
02	630 850 40	1	Kolbenstange	Piston rod
03	630 853 40	1	Führungsbuchse	Guide bush
04	899 683 40	1	Deckel	Cover
05	630 852 40	1	Haltering	Retaining ring
06	626 754 40	1	Buchse	Bush
07	630 863 40	2	Buchse	Bush
08	313 400 99	1	Verschlußschraube	Plug
09	340 103 99	1	Dichtring	Seal ring
11	621 912 40	2	Stangendichtung	Rod seal
12	515 358 98	2	O-Ring	O-ring
13	490 071 40	4	Stangenführungsring	Rod guide ring
14	906 674 40	1	Stangenführungsband	Rod Guide strap
15	324 907 40	2	Kolbenführungsband	Piston guide strap
16	256 245 40	3	Kolbenführungsring	Piston guide ring
17	906 241 40	1	Kolbendichtung	Piston seal
18	621 911 40	1	Kolbendichtung	Piston seal
19	256 248 40	2	O-Ring	O-ring
20	621 908 40	2	Stützring	Support ring
21	502 670 98	1	O-Ring	O-ring
22	634 064 40	1	Stützring	Support ring
23	171 260 40	2	Verschlußschraube	Plug
24	350 562 99	2	Kegelschmiernippel	Grease nipple
25	256 334 40	1	Düse	Nozzle
26	342 600 99	1	Sicherungsring	Circlip
27	621 905 40	1	Abstreifer	Scraper
28	655 559 40	1	Rundschnur	O-cord
200	979 526 73	1	Dichtsatz	Seal kit
300	979 561 73	1	Dichtsatz	Seal kit

Wippzylinder
Luffing Cylinder

993-1017

20.04.2000