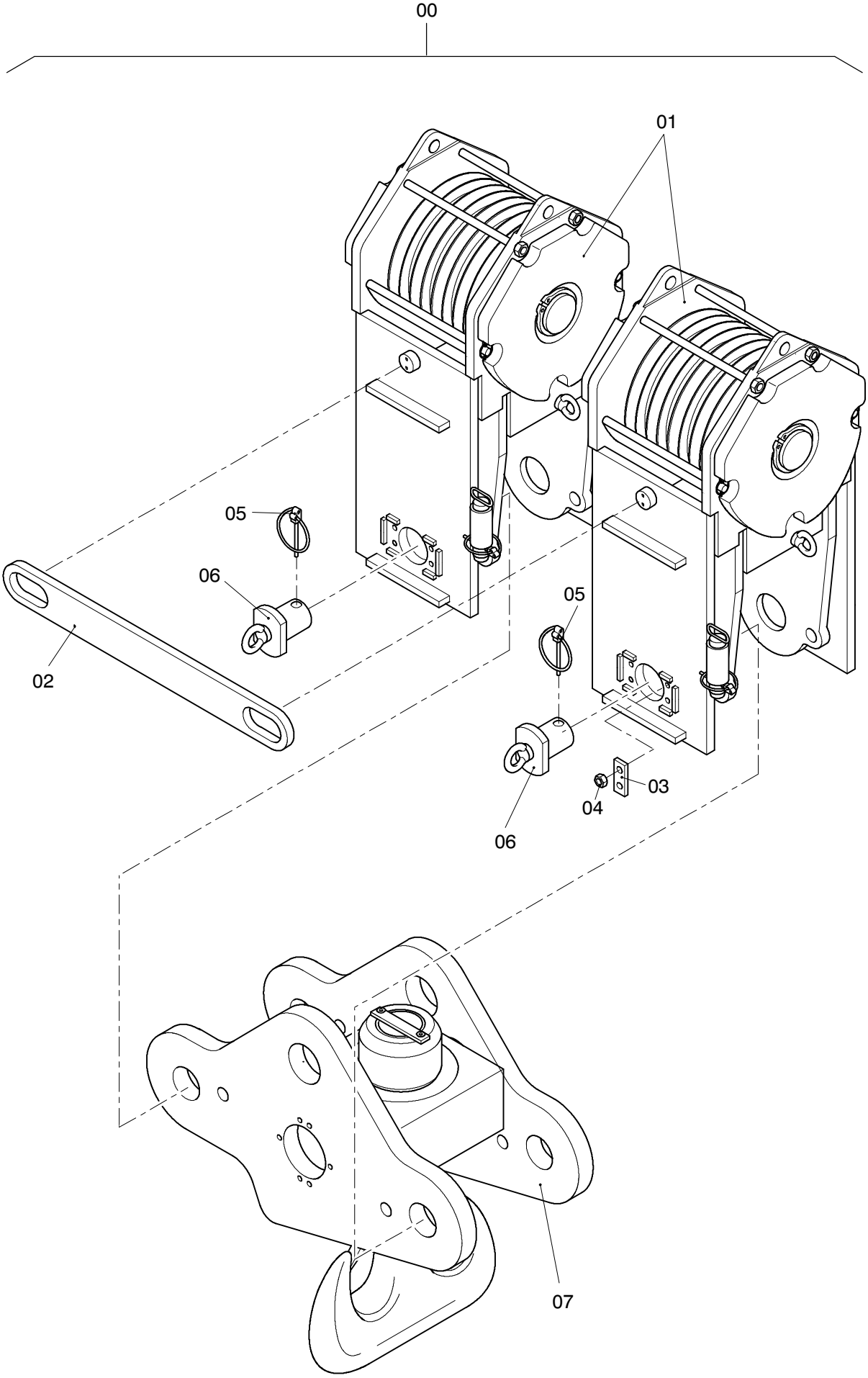

993-1333

28.01.2005

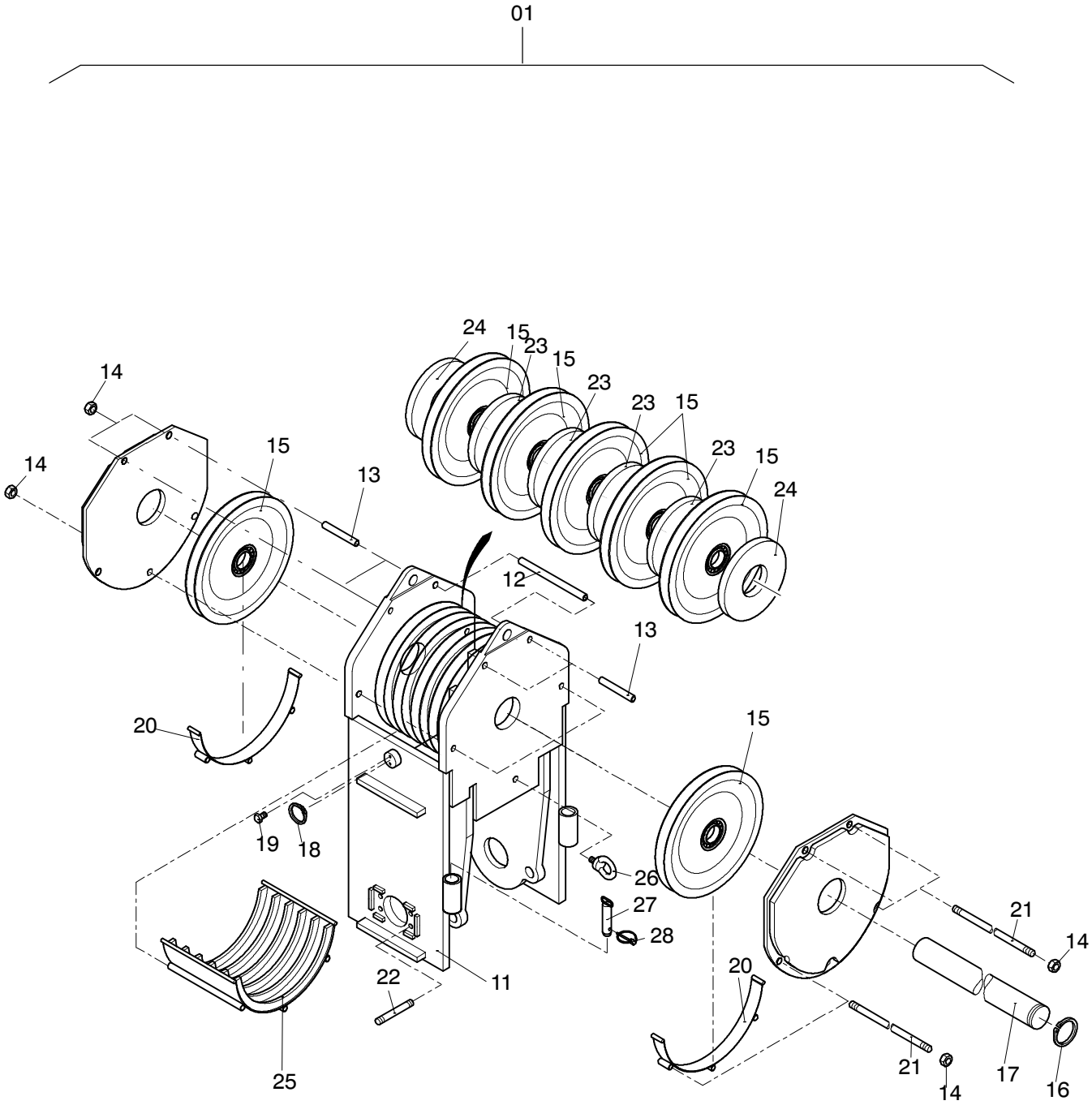

993-1333

28.01.2005

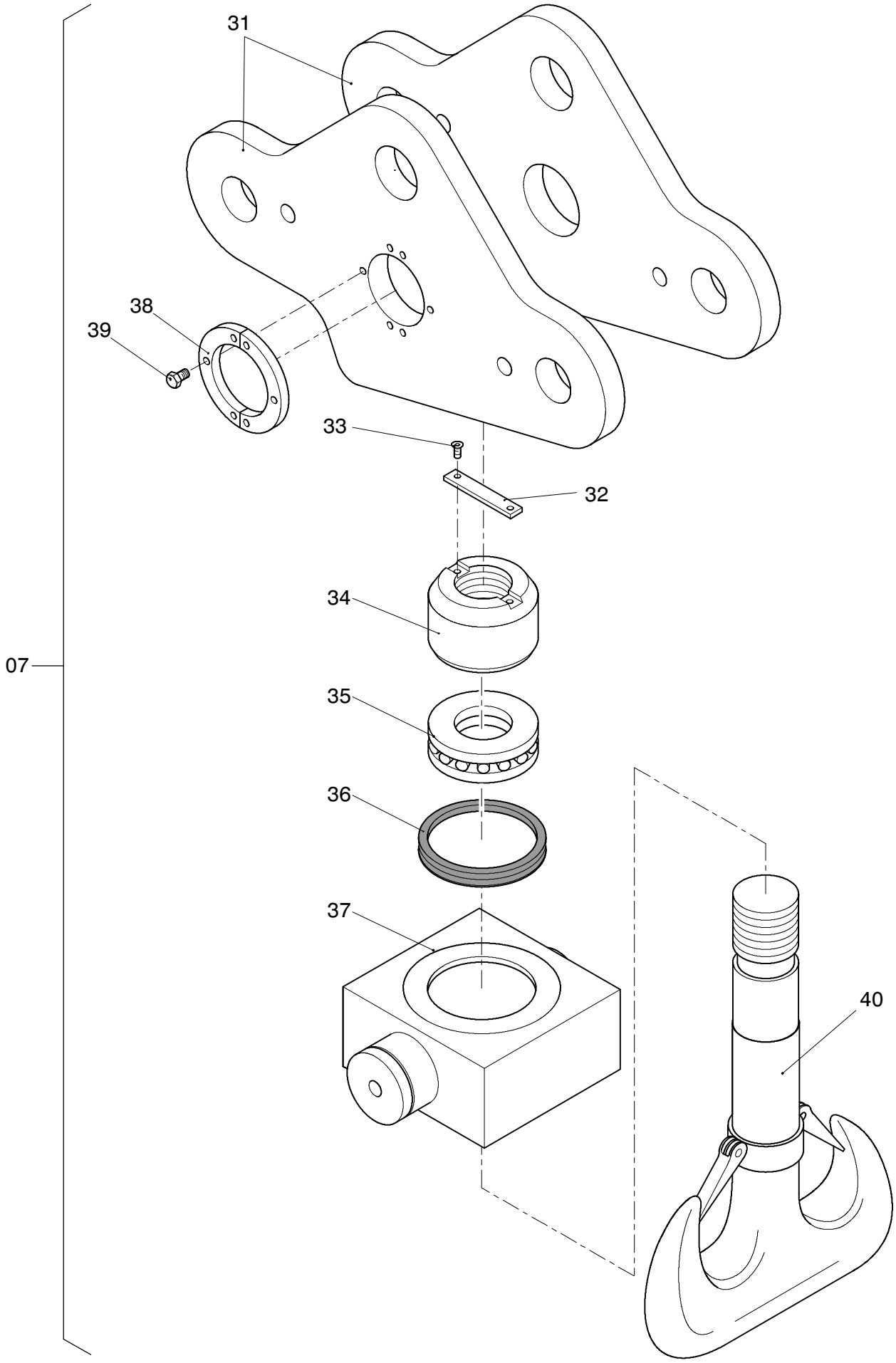

993-1333

28.01.2005

Bild-Nr Fig Fig Fig Fig Bild nr	ET-Nr Part-No No. de Piece No. de Pieza No. del Pezzo Detalj nr	Stückzahl Qty Qte Ctd Qta Antal	Gegenstand Description Designation Descripcion Designazione Benaemning	
00	105 129 12	1	Unterflasche	Hook block
01	431 207 12	2	Gehäuse (Bild-Nr.: 11-28)	Housing (fig-no.: 11-28)
02	431 208 12	2	Gelenkstück	Joint
03	431 209 12	8	Sicherungsstück	Protect bloc
04	332 337 99	16	Mutter	Nut
05	431 210 12	16	Klappstecker	Fore lock
06	431 211 12	4	Bolzen	Pin
07	431 212 12	1	Traverse (Bild-Nr.: 31-40)	Crosshead (fig-no.: 31-40)
11	431 191 12	1	Gehäuse	Housing
12	431 193 12	2	Rohr	Pipe
13	431 194 12	4	Rohr	Pipe
14	150 568 99	6	Mutter	Nut
15	431 036 12	7	Seilrolle	Sheave
16	342 582 99	1	Sicherungsring	Circlip
17	431 195 12	1	Achse	Axle
18	430 868 12	2	Sicherungsring	Circlip
19	513 081 98	4	Schraube	Bolt
20	431 196 12	2	Seilschutz	Rope protection
21	431 197 12	5	Schraube	Bolt
22	312 471 99	4	Schraube	Bolt
23	431 198 12	4	Ring	Ring
24	431 199 12	2	Ring	Ring
25	431 200 12	1	Seilschutz	Rope protection
26	313 504 99	1	Schraube	Bolt
27	430 138 12	2	Sicherungsbolzen	Lock pin
28	634 220 40	2	Klappstecker	Fore lock
31	431 202 12	2	Traverse	Crosshead
32	431 203 12	1	Sicherungsstück	Protect bloc
33	431 204 12	2	Bolzen	Pin
34	430 120 12	1	Mutter	Nut
35	431 205 12	1	Drucklager	Thrust bearing
36	431 206 12	1	Ring	Ring
37	430 123 12	1	Traverse	Crosshead
38	414 404 12	2	Sicherungsring	Circlip
39	125 199 99	12	Schraube	Bolt
40	430 125 12	1	Haken	Hook

Unterflasche 2x 200t
Hook blocks 2x 200t

993-1333